MINI EXCAVATOR
PRODUCT MANUAL

LT1010

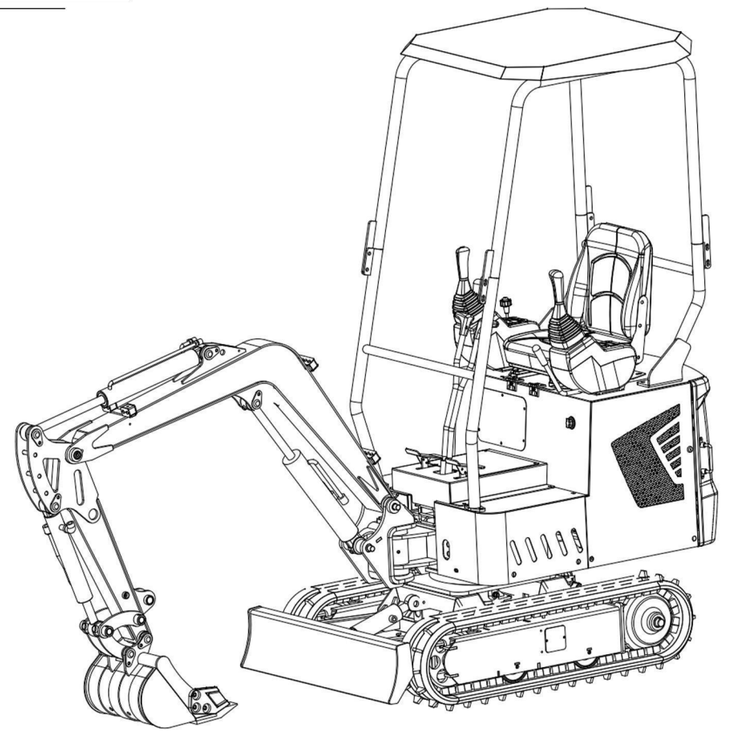

- Detailed parameters
- How to use
- Things to note

www.lei-te.com

Nazwa firmy:

SHANDONG LEITE MACHINERY CO.,LTD.

Adres firmy:

NANZHANG INDUSTRIAL PARK, NANZHANG STREET, JINING
Miasto, prowincja Shandong, Chiny

Znaky ostrzeżające bezpieczeństwo

Ten znak oznacza ostrzeżenie bezpieczeństwa.

Informacje za oznakiem obejmują ważne informacje o bezpieczeństwie.

Proszę przeczytać i zrozumieć te informacje, aby zapobiec urazami osobowymi lub śmierci.

Właściciel lub pracodawca maszyny odpowiada za instrukcje każdego operatoru o odpowiedniego i bezpiecznego eksploatacji wszystkich Wszystko pracownik prowadzący tą maszyność musi wystarczająco zrozumieć treść niniejszej podręcznej.

Przed użyciem maszyny wszystkie pracownicy musi otrzymać wytyczne dotyczące funkcji kopyka.

Przed użyciem maszyny na miejscu pracy, nauczyć się i praktykać, jak prawdziwy użyć kontrolę maszyny w bezpiecznym i przestrzennym

Niewłaściwe metody podczas operacji, kontroli i utrzymania maszyny będą spowodować urazy lub śmierci. Przed jakiegokolwiek eksploatacji, sprawdzeniem lub konserwacji maszyny, proszę przeczytać i

Proszę, zawsze nosić tę podręczną. Wolałoby zachować tę podręczną na maszynie. Jeśli ten podręcznik jest stracony lub

Zniszczony, proszę natychmiast zamówić nowy podręcznik od dilera.Przy przeniesieniu tej maszyny, proszę, że przekazujcie tę podręczną nowemu właścicielu.

Słowa sygnału

Informacje o bezpieczeństwie dotyczące tej podręcznej i identyfikacji maszyny są wskazane słowami ?zagrożeństw", ?ostrzeżenie" i Znaczenia tych sygnałów są takie poniż ej:

Nebezpieczeństwo

?zagrożeństw" oznacza wysokie poziom niebezpiecznego, w którym zaniedbałość powoduje Urany.

Ostrzeżenie

?ostrzeżenie" oznacza średni poziom zagrożenia, w którym zaniedbie prawdopodobnie doprowadzi do śmierci lub

Zawiadanie

?Zagręcia" oznacza niski poziom zagrożenia, w którym zaniedbie powoduje niewielkie lub średnie urazy.

Ważne: słowo ?znaczenie” ma na celu ostrzeżenia personelu eksploatacji i konserwacji o możliwych uszkodzeniach maszyny i jej komponentów.

Nie możemy przewidzieć wszystkie istniejące zagrożenia. Dlatego ostrzeżenia w tej podręcznicze lub na tej maszynie nie mogą obejmować wszystkich możliwych wypadków. Dlatego też podczas operacji maszyny zapewnić podejmowanie ostrzeżenia i przestrzeganie wszystkich konwencyjnych środków bezpieczeństwa, aby zapobiegać szkodzeniu dla maszyny, pracowników

Wprowadzenie

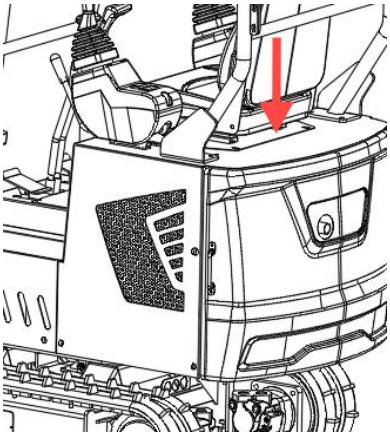

Przewodnictwo

Niniejszy podręcznik opisuje działania, kontroli i utrzymanie Maszyna i opisy bezpieczeństwa, które należy obserwować Operacje.

● W niektórych szczegółach ta podręcznica prawdopodobnie różni si Zapłączona do maszyny w używanej.

● Proszę zwrócić uwagę, że informacje zawartywane w niniejszym Parametry maszyny podlegają zmian bez dalszych Zauważaj.

Numer seryjny

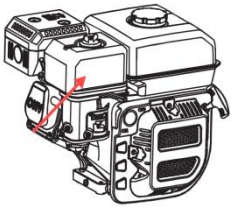

Ważne: nie rozmontuj tablicy nazwiska maszyny z numerem seryjnym. Obserwujcie numery seryjne maszyny i silnika i zapisaj je w pustym obszarze poniżej.

Maszyna nr:

Pód, tylny, lewo i prawo

Przedni, tylni, lewa i prawa maszyny wykazanych w tej podręcznictwie są opartywane na Status siedzący na siedzeniu kierowcy, z ostrzem buldożerowym wi Na przodu.

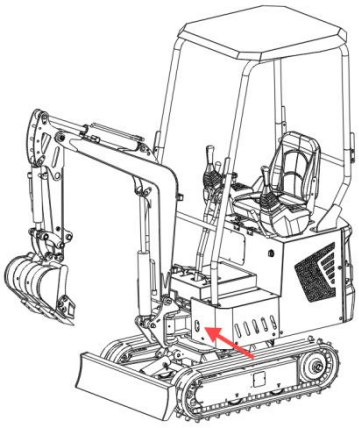

Określone operacje

Maszyna ta stosuje się głównie do następujących działań:

- Kopanie
- rwytku bo-
- kowe rwytku
- Uwyró
- wnienie Zacadowanie

Silnik nr

1,

2、

Czynności produktu

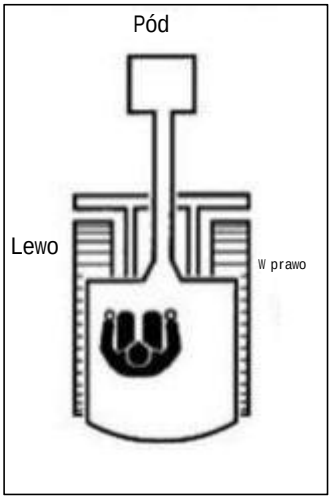

- Mały rozmiar, elastyczny działanie
- Można być wyposażony różnymi załączeniami
- szerokość ślady "Elastyczna szerokość maszyny"

Okres włączenia

Przez pierwsze 100 godzin nowej maszyny (zgodnie z wykazem czasem) należy zgodzić poniżej instrukcji:

Używanie nowej maszyny bez włączenia pogorszy wykonywanie przyspieszenia i prawdopodobnie skróci życie maszyny.

- Wystarczająco ogrzewać silnik i olej hydrauliczny.
- Unikać ciężkich i szybkich operacji. Utrzymać ciążenie w około 80% maksymalnej ciążości podczas operacji.
- Nie zacząć, przyspieszać, kierować ani zatrzymać nagle, chyba że to naprawdę konieczne.

Notki o czytaniu tej podręcznikach

Proszę zwrócić uwagę, że opisy i grafiky zawartych w niniejszej podręcznej prawdopodobnie nie stosują do maszyny, Liczby w grafie są oznaczone kręgami. Te same liczby w opisach są oznaczone w bóżkach. (na przykład: ① → (1))

Znaky używane w tej podręcznicze

Znaczenia znaczenia znaków używanych w niniejszej podręcznej są takie

…. Zakaz … …. Zamknij 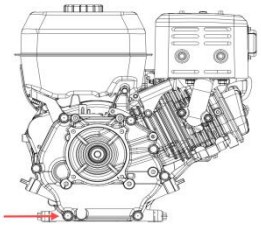 … … Un lock

Bezpieczeństwo

Ogólne ostrożności

Jesteś odpowiedzialny za przestrzeganie praw i przepisów dotyczących bezpieczeństwa odpowiednich wydziałów oraz wykonanie działań, kontroli i utrzymania maszyny.

Wszystkie wypadki są w rzeczywistości nieprzestrzegania podstawowych zasad bezpieczeństwa i ostrożności. Większość wypadków można unikać poprzez wcześniejsze autentyfikacje Proszę przeczytać i zrozumieć wszystkie informacje o bezpieczeństwie związane z zapobieganiem Proszę zapewnić, że maszyny obowiązują tylko po tym, jak zrozumie, jak obowiązują, sprawdza ć i utrzymywać maszyny.

Przestrzeganie wszystkich przepisów bezpieczeństwa

● Maszyna musi być operowane, sprawdzone i utrzymywane przez szkolonych i kwalifikowanych personel.

● Podczas operacji, kontroli i utrzymania maszyny, zapewnić zrozumienie i przestrzeganie wszystkich zasad, rozporządzeń, ostrożności oraz środków

● Nie obsługujcie, nie kontrolujcie ani utrzymywanie maszyny pod niegranym wpływem alkoholu, leku, leku lub zmęczenia lub pod

Stanu senności

Po wykrywaniu abnormalności maszyny

Podczas operacji, kontroli lub konserwacji maszyny po wykrywaniu jakichkolwiek abnor- malności maszyny (np. hałas,

Wibracji, zapach, nieprawidłowy instrumenty, wyciek palenia lub oleja, wskazanie ostrzeż enia błędu i nieprawidłowy pokazy elektrycznego panelu kontroli), natychmiast powiadomić dilera

Odpowiedni środki. Nie obsługujcie maszyny przed

Zabnormalność jest rozwiązana.

Zagół temperatury działania

Aby utrzymać wykonywanie i zapobiegać wcześniejszemu nosieniu maszyny, proszę przest- rzegać następujących

● Nie obowiązujcie maszyny, gdy temperatura zewnętrzna jest większą niż +45 °C lub mniejszą niż -15 °C

-Operacje pod temperaturą zewnętrznej +45 °C prawdopodobnie spowodują przeciwrzanie silnika i pogorszenie wykonywania silnika. Ponadto olej hydrauliczny będzie prawdopodobnie naprawdę gorąco, żeby skrzywdzić

-Operacje pod temperaturą zewnętrznej 15 ° C prawdopodobnie utrudnią gumowe części (takie jak przekroczenia) i powodują wcześniejsze nosie lub uszkodzenia maszyny.

-Aby obsługiwać maszyny w warunku poza wyżej wymienionym zakresie temperatury, proszę konsultować się z sprzedażą lub dilerem usług

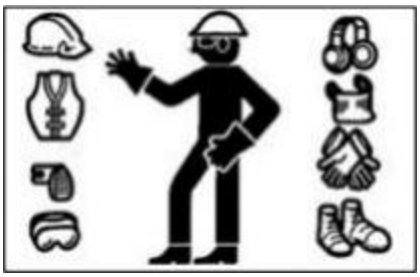

Noszenie odpowiednich ubrania i urządzeń ochronnych

● Nie nosić ludzonych ubraniów ani nosić wytyków dekoratywnych, Pewnie przyłączy się do każdej joystick lub części ruchu.

● Nie nosić łatwo zanieczyszczone ubrania oleju lub paliwem Wrażliwe na ogniu.

● zgodnie z wymogami środowiska pracy, nosić buty bezpieczeństwa, kasm bezpieczeństwa, Okularzy bezpieczeństwa, maska filtracyjne, grube rękawiczki, kręki uchu i inne urządzenia ochronne. Podczas używania młotka, łamania młotka lub powietrza stosowania powietrza należy nosić odpowiednie urządzenia ochronne, takie jak okulary bezpiec a, ponieważ rozprześnienie metalowych szczepów lub innych przedmiotów

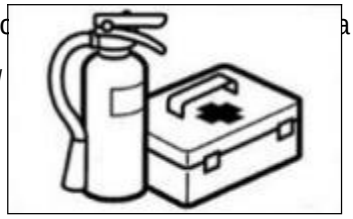

● Proszę użyć urządzeń ochrony słuchu podczas operacji Maszyny.

Długi czas narażenie na środowisko wysokie hałasowe może spowodować szkodę lub nawet pełną utratę słuchu.

Instalacja gasniczki i zestaw pierwszej pomocy wykonają przygotowania do pożaru i wypadku. ● Instalacja gasniczki i zestaw pierwszej pomocy oraz nauczyć ich używania.

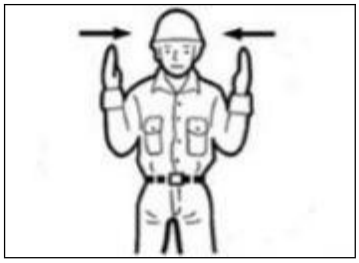

● Nauczyć się wygaścić ogień i poradzić się z wypadkiem.

● Znać skontaktować się z pomoc awaryjnej i wymyślić Lista kontaktów awaryjnych.

Nie rozmontawanie urządzeń bezpieczeństwa

● Upewnij się, że wszystkie ochrony, schronki i drzwi są odpowiednio i bezpieczne zainstalowane. Przed obowiązkiem maszyny należy naprawić lub zastąpić uszkodzone części.

● Znać używanie ręczki zamknięcia, pasu bezpieczeństwa i innych urządzeń bezpieczeń stwa oraz zrozumieć odpowiednie

● Nie rozmontuj żadnego urządzenia bezpieczeństwa, chyba że w celu kontroli i naprawy. Zawsze utrzymaj wszystkie urządzenia bezpieczeństwa w dobrym stanie pracy.

Ustworzenie Signalera i Flagmana

Nauczyć się użyć gestów specjalnych potrzebów operacyjnych i wyznaczyć osobę odpowiedzialn ą za podejście gestów.

● Wszystkie personel musi zrozumieć wszystkie gesty.

● Operator musi odpowiedzieć tylko na gesty wyznaczonych osoby. Jednakże operator musi przestrzegać gest stop, którego każdy w każdym przypadku.

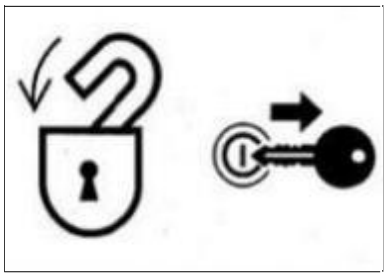

● Sygnał musi stać w jasno widocznym miejscu podczas gestów.

Ostrożności ostrożności w zakresie wstawania z siedzenia kierowcy lub opuszczania

● Przed wstawieniem z siedzenia kierowca, by otwarci/zamknić okna lub rozmontować /instalować dolne

Okno, złożcie urządzenie na ziemię, podnióscie i zamknij ręczkę bezpiecznego i zatrzymaj silnik.

Gdy ręczka zamknięta jest została spadła (odzamknięta), przypadkowo dotykanie jakiegoś Joystick powoduje nagle ruch maszyny i powoduje poważne urazy lub śmierć. ● Zauważyć, że nawet jeśli ręczka bezpieczeństwa jest umieszczona w pozycji zamknięcia, nie można zamknięć ostrza buldożerowa, bum i pomocne kontroli hydraulicznych nie Nie dotykaj takich kontroli przypadkowych.

● Podczas podniesienia lub obniżania ręczki zamknięcia bezpieczeństwa, należy ustrzegać, by nie dotykać żadnego joystyku. Przed opuszczeniem siedzenia kierowca, złożcie urządzenie robocze na ziemię, podnióscie ręczkę bezpiecznego do pozycji zamknięcia iW międzyczasie, upewnij się, że odciągnij klucz, zamknij drzwi i kapłatki, i zachować go w wyznaczonym miejscu.

Ostrzegać przed zagrożeniem pożaru i eksplozji

Trzymaj paliwo, olej smażający, tłusz i antyzamrożenie z daleka od płomienia.

Paliwo jest szczególnie zapalone i naprawdę niebezpieczne.

Zajmuj się tymi palącymi z daleka od zapalonych papierosów, pasów, zapalonych i innych źródła płomienia lub ognia.

Nie palić ani używać otwartej ognia podczas obowiązania paliwem lub wykonania działań systemu paliwowego. Nie opuszczaj miejsca operacji podczas pełnienia paliwa lub oleja smazającego.

Nie rozmontować kapływki czołowa paliwa ani nie zapalenie paliwa podcza lub nie jest chłodzieniem. Ponadto nie prześcić paliwa na żadnej gorącej powierzchni maszyny lub części systemu elektronicznego.

Natychmiast dobrze oczyścić przeciwlatane paliwo lub olej smażające.

Sprawdź wyciek paliwa i oleja smazkowego. Proszę wyeliminować przeciek i posprzątajcie maszyny przed operacją. Przed polerowaniem lub warowaniem, proszę przenieść paliłą do bezpiecznego miejsca.

Nie należy odciąć ani wariać żadnego rurociągu lub rurki, które prawdopodobnie zawierają płynną płynną.Przed cianiem lub warowaniem, proszę dokładnie oczyścić pomocą rozpuszczalnika

Usuń wszystkie odpady i niesączkości z maszyny. Upewnij się, że na maszynie nie ma skaż onego oleja ani innego zapalającego.

Obrażać wszystkie rozpuszczalnikami i suchimi chemicznymi (środki gaśniczego piana) zgodnie z procedurami producenta wykazanymi na pojemnikach Działujcie w dobrze wentylacyjnym miejscu.

Nigdy nie używać paliwa do celu czyścienia. Zawsze używać rozpuszczalnik niepalący.

Proszę otworzyć drzwi i okna do dokładnej wentylacji podczas obrotu paliwa oraz czyścić plami olejowych lub farby. Zachować wszystkie płynne i materiały w bezpiecznym i dobrze wentylacyjnym miejscu.

Krótki zamieszanie systemu elektrycznego prawdopodobnie powoduje pożar. Codziennie sprawdzaj połączenia na łączenie i uszkodzenie. Zatrzymaj połączonki i połączki kablowe. Naprawić lub zastąpić uszkodzone przewody.

● Wypadek pożarowy spowodowany przez rurociągi: zapewnić, że ściągnięty, urządzenia ochronne i poduszki poduszczalnych szłubów i W przypadku rozłupenia szłuby i rury będą uszkodzone w wibracji lub kontaktu z innymi częściami podczas operacji. Prawdopodobnie to powoduje rozpryskanie oleju wysokiej ciśnieniu, który spowoduje wypadek pożarowy

Toksyczne gazy wypływy z silnika

● Nie wykonać silnika w zamkniętym miejscu z niedłużnym

Wentylacja.

● Jeśli naturalna wentylacja nie jest możliwa, instalować ventilat

Rozszerzone rury wypuściowy lub inne urządzenie

Ostrożności ostrożności podczas przygotowania

Zrozumienie strefy pracy

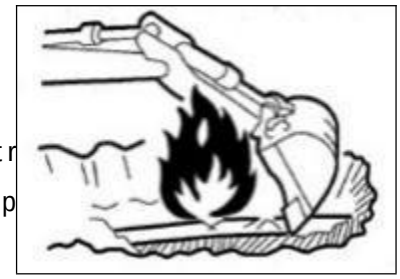

Przed rozpoczęciem działań, zrozumieć sytuację strefy pracy do Zapewnić bezpieczeństwo.

● Sprawdzenie teren i ziemnego sytuacji strefy pracy. Dla wewnętr Operacje, sprawdzenie konstrukcji budynku i w razie konieczności p środki bezpieczeństwa.

● Zapewnić się, że nie będzie się trzymać od zagrożeń i przeszkody takich jak roba wodna, podziemne rurociowe, drzewy, sklize, kablowe nadziejne oraz drogi z

● Sprawdzają pozycję podziemnych gazowodów, rurociądów wodnych i kablów elektrycznych wraz z W razie konieczności, rozmawiają z administratorem w celu określenia szczegółowych środków bezpieczeństwa, które należy podjąć w celu zapewnienia bezpieczeństwa.

● podczas operacji drogi zapewnić bezpieczeństwo Piedzi i pojazdy do Rozważenie.

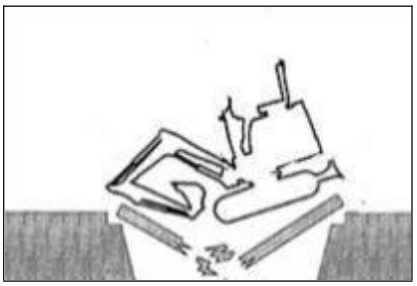

-Użyj sygnału i/lub sygnału.

-Izolować strefę pracy przeciwko dostępu niezuprawnionych Personel.

● Przed operacją w wodzie lub prowadzeniem przez płytkie rzeki, sprawdź Głębokość wody, złość ziemi i przeływ z wcześniej.

Zrozumieć więcej informacji o opisu operacji w odniesieniu do ?ostrożności przy

Kontrola zwiększenia mostu

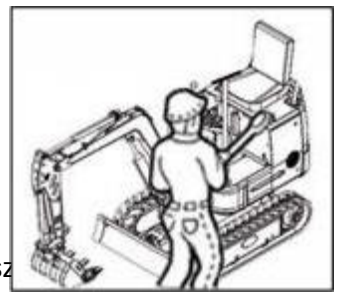

Przed jazdą mostami lub konstrukcjami sprawdzają dopuszczone Jeś li siły jest niewystarczająca, zwiększyć mosty lub konstrukcje.

Zawsze utrzymaj czystą maszynu

● Usuń wszystkie wolne przedmioty i niepotrzebne urządzenia w masz ę smażającego, tłuszkę, błoto, śnieg i lód, aby zapobiec wypadku spowodowanego przez slizgnięci.● Usuć pyły, olej smażającego i tłuszkę z części silnika, aby zapobiec wypadku pożarowego. ● Oczyścić obszar około siedzenia operatorów

Codzienne sprawdzanie i konserwacja

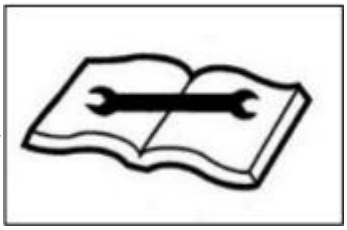

Nieodkrywanie lub naprawienia abnormalności lub uszkodzenia maszyny Sprowadzi wypadki.

● Przed operacjami, wykonać określone kontrole i w razie konieczności Napraw natychmiast.

● W przypadku nieprawy działania z powodu nieprawy lub nieprawy silnika natychmiast zatrzyma ć silnik zgodnie z procedurą zatrzymać i zaparkować maszynu bezpiecznie aż do naprawy nieprawy.

Ostrożności w taksówce (jeśli zainstalowano)

● Przed wejściem do taksówki usunąć błot i olej/tłusz z dna butów.

Używanie pedalów maszyny z dniami butów umieszczonych błotem i olejow/tłuszem powoduje wypadki z powodu ślizgania.

● Nie umieścić części ani narzędzia wokół siedzenia kierowcy.

● Nie umieścić plastikowych butelek do kabiny ani nie umieścić żadnego ssiąca na okulary. Plastikowy butelka lub ssiec może odegrać rolę obiektywne, która prawdopodobnie powodowała wypadek pożarowy.

● Nie używać telefonu komórkowego podczas podróży lub operacji.

● Nie wprowadzić do taksówki żadnych paliłych lub wybuchowych.

● Nie zostawiaj zapalnika w taksówce. Zapalnik prawdopodobnie wybuchnie razem z wzrościem temperatury pokojowej.

Środki bezpieczeństwa na początku

Środki bezpieczeństwa podczas rozpoczęcia

Podczas potrzymaj masy ciała trzypunktowym postawą bezpieczeństwa, p

Włączenie/wyłączenie maszyny.

● Nie skoczyć ani z maszyny. Nie próbuj wsiąść ani wyłączenia

Maszyna ruszająca.

● Przed wsiadającym lub wyjściem z taksówki otworzyć drzwi w całkowicie do pozycji zamknięcia i sprawdźcie i upewnić się, że drzwi nie mogą się ruszać dalej (dla maszyny

● Twarz w kierunku maszyny, wsiadajcie na /wyłączenie z tabliczami i włączcie rękę, aby wsparcie swoją ważę poprzez trzeczność bezpieczeństwa (ręce i stopy)

● Nie używać ręczki bezpiecznej lub joystyku jako ręczki.

Przed rozpoczęciem maszyny trzymaj z daleka wszystkich niezuprawni

Z tej strefy zacznij silnik tylko po

Bezpieczny start potwierdzono sprawdzając następujące

● Spójdź po maszynie i ostrzegaj personelu naprawy i

Przecież chodzi personel

Wokół maszyny. Zacznij silnik tylko po potwierdzeniu, że tam jest.

Nie ma nikt wokół maszyny.

● Sprawdź znak ostrzeżenia "bez operacji" lub podobny znak umieszczony na drzwiach kabiny, kontroli lub złącznik startowy. Jeśli jest obecny, nie zacznij silnika ani nie dotykaj żadnego joystyku.

● Dzwonić rog, by ostrzegać personelu wokół maszyny.

Siadaj na siedzeniu kierowcy i rozpocząć silnik.

● Zastaw siedzenie aż nie będzie bezpiecznie zamknięte.

● Zatrzymaj pasy.

● Sprawdź, czy urządzenie parkingu jest włączone oraz wszystkie j

Pedali są w neutralnym.

● Sprawdź, czy ręka zamknięcia jest w pozycji zamknięcia.

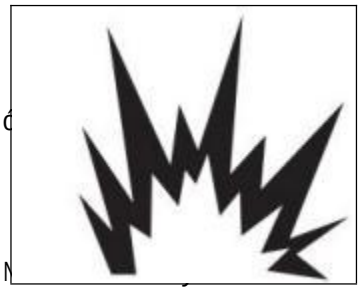

● Upewnij się, że nikt nie ma niedaleko maszyny.

● Zapłużenie i obowiązujcie maszyny tylko na siedzeniu kierowcy.

● Nie próbuj rozpocząć silnika przez krótkowe zamknięcie terminal

Urządzenie startowego.

Zacząć przez kabel skamku

Zacznij przez kabel skakujący tylko zgodnie z zalecaną metodą. N

kabelu skamku powoduje eksplozji baterii lub nieoczekiwane ruchy

Zobacz więcej informacji o opisu operacji, proszę zobaczyć w ?W przypadku nie będzie moż liwości Po rozpoczęciu silnika

Po początku silnika wykonać następne operacje i sprawdzanie w miejscu bez personelu ani przeszkody. Po wykrywaniu jakiegoś

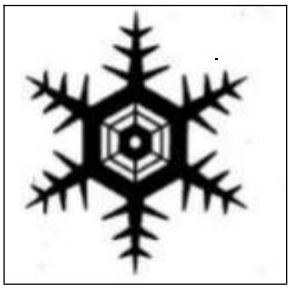

Zatrzymaj silnik zgodnie z procedurą i zgłosić nieprawdę. Ogrzej silnik i olej hydrauliczny.

Sprawdź normalne funkcjonowanie wszystkich instrumentów i urządzeń ostrzeżających. Sprawdź obecność hałasu.

Przestań kontrolu prędkości silnika.

Wykonujcie wszystkich urządzeń kontrolowych, aby zapewnić normalne

Dla zimnych pogości

Ostrzegaj, że zamrożona ziemia, tablice i podłączy się. Pod zimnymi pogodami nie dotykaj żadnej metalnej części maszyny golami rękami. Skora będzie zamrożona na metalowym części, by powodować poważne urazy.

Nie używać etylowego etru ani płynu rozpoczącego na silnikku. Płyn początkowy może spowodować eksplozję i poważne urazy lub

Ogrzej silnik i olej hydrauliczny.

Używanie joystyków bez rozgrzewania powoli powolną lub nieodpowiednią reakcję lub ruchu maszyny, która powoduje wypadek.

Gwarantowanie dobrych widoczności

Kontrola widoczności przed działaniem maszyny

Podczas operacji w ciemnym miejscu włączcie lampy pracownej i Światła maszyny i w razie konieczności instalować dodatkowe Urządzenia świetlenia. W przypadku slabej widoczności z powodu (takie jak mgla, śnieg, deszcz i męga), zatrzymać operacje Maszyna, aż widoczność nie zmieni się dobrze.

Oczyścić okna, lustrka, lampy i kamerę, aby utrzymać dobrą widoczność. Ustawiajcie lustrka i kamerę do optymalnych pozycji, aby zapewnić, że kierowca siedzący na siedzeniu kierowcy może widzieć tylny widok (ślepy Niezatwierdzona zmiana lub instalacja niezatwierdzonych załą czników prawdopodobnie narusza widoczność. Widoczność operatorów musi spełniać wymogi ISO 5006.

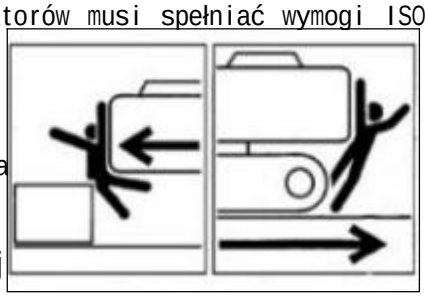

Nie nosić ludzi na maszynie.

Wszystkim personelu ma siedzieć na każdej części maszyny w ka Czas podróży lub operacji maszyny.

Sprawdzenie bezpiecznej i wiarygodnej strefi roboczej

Operacje sprawdzają granice wykonywania maszyny.

Ustawiajcie sygnałowy na ramiach drogi, wąskich miejsc lub miejsc utrzymanych widzenia. Nie pozwoliłeś żadnej osobie dostęp do promienia obrotu lub drogi maszyny. Zabierz rog, by wskazać swój zamiar ruchu. Za maszynem są ślepie strepi.

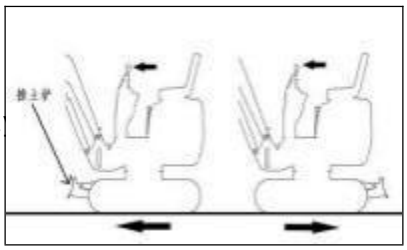

Przed jeździem do tyłu sprawdź bezpieczeństwo w obszarze za t Maszyna i upewnij się, że nikt nie ma za maszyny.

Kontrola podwisa (ślady) przed podróżą

Przed wykonaniem podróżującego joysticki/pedałem, upewnij się, że ostrz buldożerowy jest przed siedzeniem kierowcy. Proszę pamiętać, że kierunek operacji podróży joystick/pedal z buldożerem za siedzeniem kierowca jest Odwrócić do tego z buldożerem przed siedzeniem kierowcy.

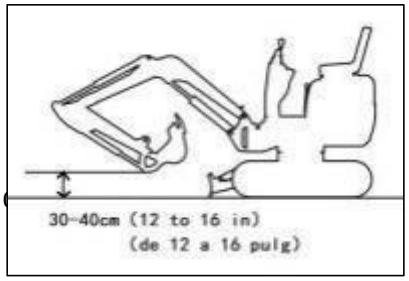

Bezpieczna podróż

Podczas podróży podniesie ostrze buldoze. Odwrócić Urządzenie robocze w wątpliwości, jak pokazano na wyższym (Wyderz o 30-40 cm od ziemi.

Nie zabijaj podczas podróży. Jeśli jest konieczne, by prowadzić Użytek roboczego w trakcie podróży działają w wystarczająco niską prędkość, aby w każdym czasie zapewnić

Unikaj jeździenia przez przeszkody, gdy to możliwe. Jeśli jest konieczne przejść przez przeszkody,

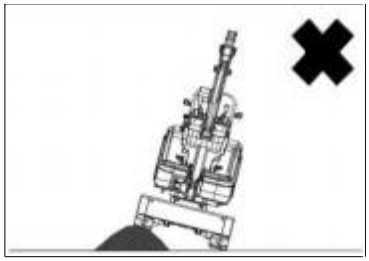

Trzymaj urządzenie operacyjne w pobliżu ziemi i Travei w niewielkim prędkościach. Nie prowadzić przez żadnych złożeń, które zostały przez maszyny o 10 o lub largerze.

Na trudnych drogach prowadź maszyny w niej prędkości i unikaj nagłego startuwania, zatrzymać i

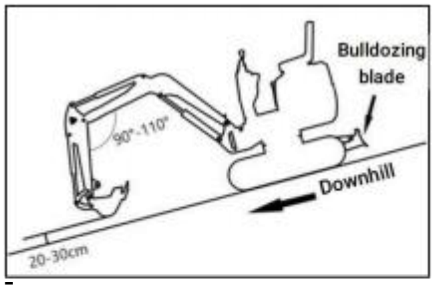

Zmiana kierunku. W przeciwnym razie urządzenie pracowne wprowadzi do kontaktu z

Ziemi, które powodują niesamowitą i uszkodzenia maszyny lub zniszczenie struktury w okolicznym obszarze.

Ostrożności ostrożności w zakresie wykonania na siopes

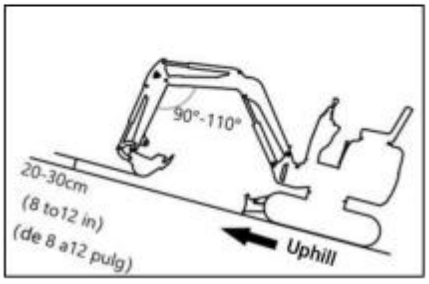

Wybierając na siopes, ustrzegajcie, by zapobiec przeszłoż eniu i rozwiązaniu maszyny.

Nie prowadzić maszyny na tyle strony, by spowodować instablę maszyny. Zastępnie, że w aktualnych applikacjach wykonania maszyny na SIOPE WII są pogorszane z powodu ciężkich warunków pracy.

Trzymaj siedzenie kierowca w kierunku górnego kierunku, kierunku siope. Trzymaj siedzenie kierowca w kierunku dole SIOPE podczas dole SIOPE

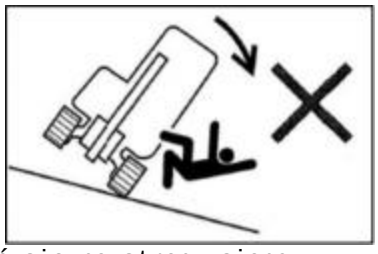

traveling. W obu przypadkach zwracają specjalną uwagę na ziemię przed maszynią podczas obawy.

Kiedy się na siopie, odbierz wiadro do 20-30 cm od ziemi. Wyszyć się na strony siope,

Rozłączcie urządzenie roboczne do przodu. W przypadku awaryjnego wypadku, właśnie wiadro na ziemię i zatrzymaj silnik maszyny.

Kiedy podczas się na siopy lub ramp, prowadź siowiy. Zmniejszenie prędkości silnika podczas wyjścia

DownHii. Nie odwrócij maszyny.

Nie zmieniajcie kierunku na siopach ani krzyżowych siopach. Najpierw wrócić na powierzchni Fiata, a potem pójdź na inny drogi.

Kiedy podczas podczas pokrycia trawą lub martwych położeń, albo podczas mokrze metai lub zamrożone ziemi, maszyna może się podczas podczas Upewnij się, że maszyna nie powstrzyma na siopie. Jeśli maszyna jest na SIOPE, zwróć operacyjne IEVERS do pozycji Neutrai, a potem zostaruj silnik.

Specjalne ostrzeżenia w sprawie operacji maszyny na lodowi i śniegu

Podczas podróży po śniegowej lub lodowej drogach, jeźdź niską prędkością i unikać nagł ego startu, zatrzymania i zmiany kierunku.

W śniegowych regionach drogowy i przedmioty drogi są pochowany w śniegu, by stać się niewidzialnymi. Ponadto istnieje zagrożenie przewrócenia maszyny lub zdarzenia z pokrytymi przedmiotami. Dlatego zawsze działają z ostrzeżeniem.

Istnieje zagrożenie przewrócenia lub śniegu podczas prowadzenia maszyny w gruby śnieg. Prowadź z ostrzeżeniem i nie jeździć przez drogami ani nie właśnie w śniegu.

W przypadku zamrożonej powierzchni gleby ziemia staje się miękką, co prawdopodobnie doprowadzi do odwrócenia maszyny i włączenia operatorów w maszynie.

Podczas parkowania maszyny na niestabilnej ziemi, zniescie ostrze buldożerowego.

Nie przesunąć wieździa nad personelem

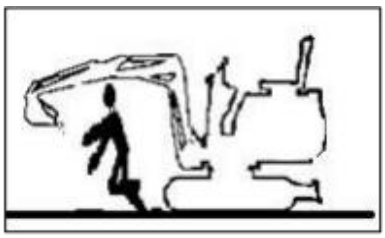

Przesunąć wiadra nad personelem jest zagrożenie rozprzania załadowanego materiału lub nagłego upadku wiadra.

Gwarantowanie bezpieczeństwa kierowca podc-

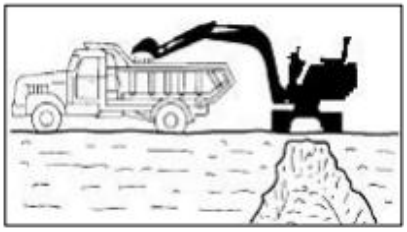

zas ładowania nie należy ładowania zanim kie-

rowca dotrze do bezpiecznego miejsca.

Nie połączaj się ani pozycję wiadra nad personelem lub taksó wki. Załadujcie z tylnych drzwi ciężarówek.

Utrzymanie bezpiecznej odległości od kablów wysokonapięciowych nigdy nie zamknięcia żadnej części lub załadowanego materiału maszyny do kablów wysokonapięciowych, chyba że już zostały podj ęte Istnieje zagrożenie wstrzyku elektrycznego i śmierci, kiedy każda osoba zbliża się do maszyny, która wydłuża iskra elektryczna lub jest blisko lub w kontakcie z zapaleniem

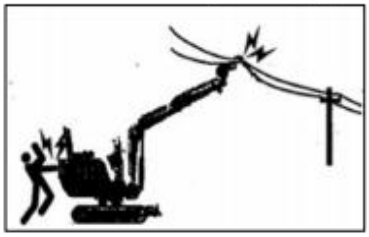

Zawsze utrzymaj bezpieczny odstęp pomiędzy maszynościami a Przed rozpoczęciem działań proszę sprawdzić odpowiednie proce-

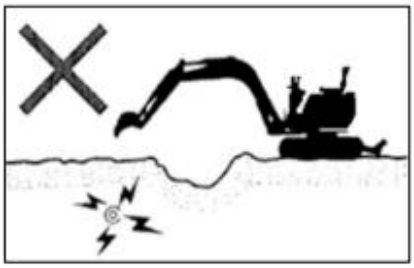

dury bezpieczeństwa działań z lokalną sieci elektrycznej.

Uważajcie wszystkie kable elektryczne jako kable wysokonapię towe. Nawet jeśli jest znane lub uważane, że zapewnienie zasilania jest odłączone lub kabel jest jasno uziemiany, uznaj takie kable także jako kable żywe.

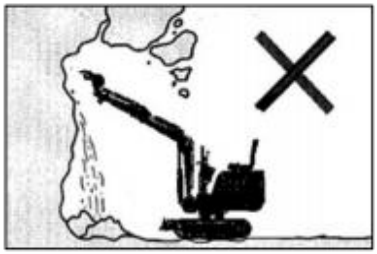

Jeśli maszyna jest zbyt blisko kablów wysokonapięciowych, ustawiaj sygnał do ostrzeżenia.Trzymaj cały personel w strefie operacji z daleka od maszyny i załadowanego materiału.

Zzwrócić szczególną uwagę podziemnym kablom wysokonapi

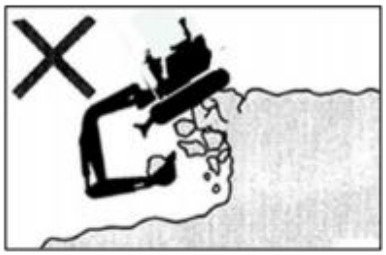

ęciowym. Słuchające obserwacje niebezpiecznych warunków pracy

Nigdy nie kopaj na dnie wysokiej nadsiebie. To naprawdę niebezpieczne, bo takie operacje prawdopodobnie doprowadzi do kolapsu Nie działać w żadnym miejscu, w którym niebezpieczeń stwie

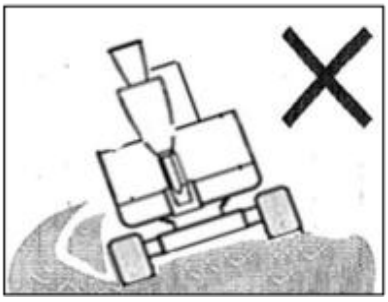

Utrzymaj bezpieczny odstęp pomiędzy maszynem a krawędzi miej-

sca kopania Nie kopaj ziemi przed maszyny.

Podczas operacji w pobliżu sklify lub drogi, by ułatwić ucieczkę w każdym razie, tworzyć

Przykąt między śladami a klifem lub drogą i umieścić ostrz buldozerowy na przodu.

Nie dostęp do żadnego miękkego ziemnego. Pewnie powoduje to skłonie maszyny z powodu śmiertelnej masy, które powoduje przewrót lub podłączenie.

Trzymaj się z daleka od niestabilnej ziemi (skały, kłęby drogi i g łębokie rowki). Jeśli ziemia

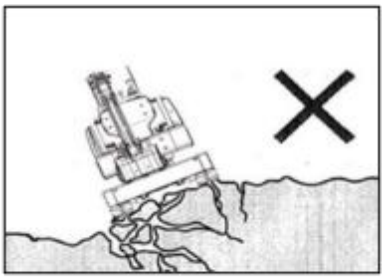

Zapadnienie z powodu masy lub wibracji maszyny istnieje możliwe zagrożenie upadku lub odwrócenia maszyny. Proszę pamiętać, że glemia zmienia się słabością po mocnym deszczu lub eksplozji.

Ziemia na szczęści nadsiebu i ziemia wokół i na szczęści wykopanych rowów są też słabie.

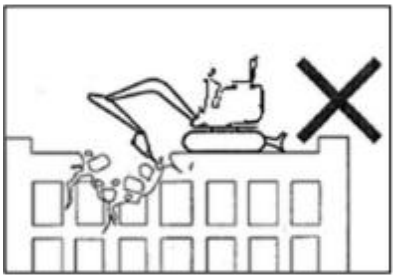

Nie wykonać operacji zniszczenia pod maszynem. Istnieje możliwe zagrożenie spadku maszyny, kiedy ziemia staje się niestabilna. Przed operacją na górze jakiegokolwiek budynku lub innej konstrukcji sprawdzajcie siłość i konstrukcja. Może spowodować poważne szkody lub zniszczenie w przypadku zawarcia budynku lub konstrukcji.

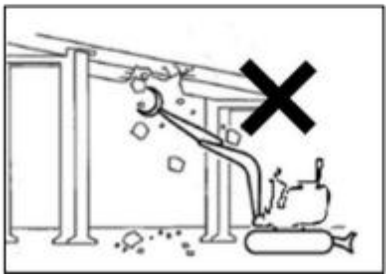

Nie wykonujcie operacji zniszczenia nad głową. Istnieje uszkodzenia uszkodzenia części lub zagrożenie związku z budynkiem, któ re spowodują poważne szkody lub zniszczenie.

Nie wykonać operacji demolicji przez siłę uderzenia urządzenia roboczego wądrza. Fragmenty materiału i uszkodzone urządzenie robotne wewadrze mają zagrożenie poważnych szkodliwości.

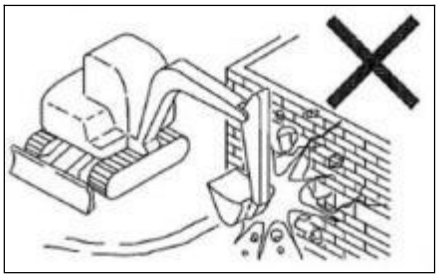

Nebezpieczeństwo podczas operacji na śbliżach

Podczas operacji na śbliżach, obrotanie lub obrotanie urządzenia roboczego może prawdopodobnie doprowadzić do niestabilności lub przewrócenia maszyny.

Unikać operacji na sprzębach, gdy to możliwe.

Strefa operacji wyrównoważania

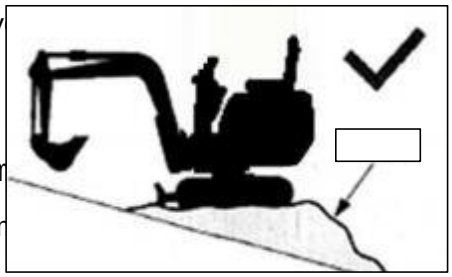

Jeśli wiadro jest w pełni załadowany materiałem, unikaj się odkry W dół kierunku spływu. W innym razie, pogorszy maszyny.

Stabilność i prawdopodobnie prowadzi do odwrócenia.

Bez bocznego obrotu (Swing) z ciężko załadowanym wiadrem

Maszyna jest bardziej narażna na odwrócenie w kierunku bocznym r Włędkowy

Kierunek. Nie zmierzać (rozmawiać) w przypadku ciężkich urządzeń robocznych w wiadrze Załadowane. Szczególnie nie zabijajcie na skali. Kiedy maszyna jest Zatłożony młotem, młotem lub rozłączoną ramią, przyłączenie

Koniec jest cięższy niż z standardnym wiadrą. W przypadku maszyny o takim ciężkim końcu nie należy stierować ramienie wedrze (bum) w kierunku w dół w kierunku nakładu do kopania lub w kierunku Proszę zwróć uwagę na obiekty nad głową.

Podczas operacji pod mostami, w tunelach, w pobliżu kablów lub w domu, ochronić bum i rękę przed uderzeniem jakimkolwiek przedmiotem.

Nie zaprojektowany do podniesienia

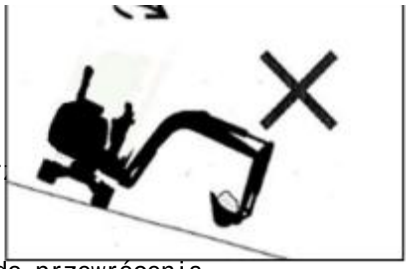

Ta maszyna jest specjalnie zaprojektowana do operacji kopania.
Dlatego nie jest zainstalowana urządzeniami bezpieczeństwa do
Operacje. Podczas stosowania tego kopyka należy specjalne ostr
Operacje podniesienia.
Nie przeciążać podczas podniesienia. Przeciążenie doprowadzi do przewrócenia
Maszyny, które powodują poważne urazy lub śmierć.

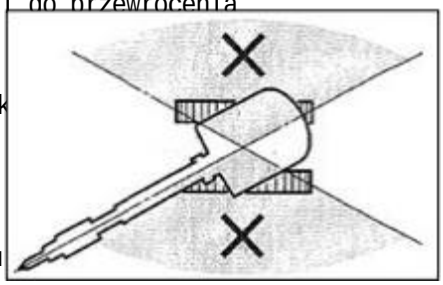

Wszystkie nominalne zdolności podniesienia są na warunku wyk
Maszyna w firmie
I poziom ziemi. Zaleca się rezerwacja użytkowników
Odpowiednie przysługi dla szczególnych warunków pracy w celu
Zapewnić bezpieczne operacje podniesienia. Miękka lub nierówna

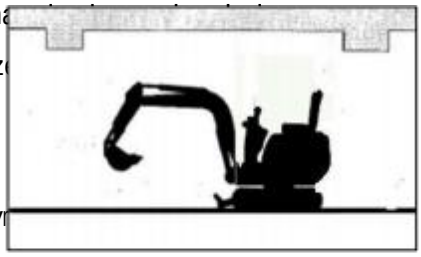

Stanu poziomu, obciążenie boczne, dynamiczne lub nagle obciąż
Włączono są środowisko i doświadczenie personelu. Przed
Usługiwanie maszyny, personelu operacyjnego i innego
Personel powinno być naprawdę znany z podróżnikiem operacyjny
Przepisy bezpieczne działania maszyny należy być ścisłe

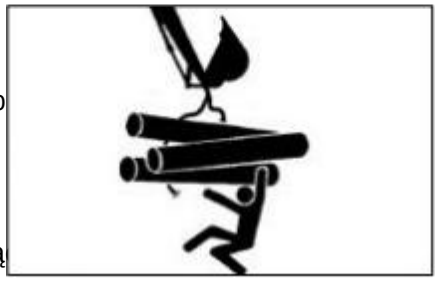

W każdym razie.
Jeśli łańcucha lub urządzenie podniesienie jest nieprawidłowo
Przyłączący czy urządzenie podniesienia prawdopodobnie nie
Ciężkie urazy lub śmierci.
Podczas używania tej maszyny jako drany, nie próbuj wyciągną
Kupek z ziemi. W przypadku tego zastosowania, ładunek zastosowany na

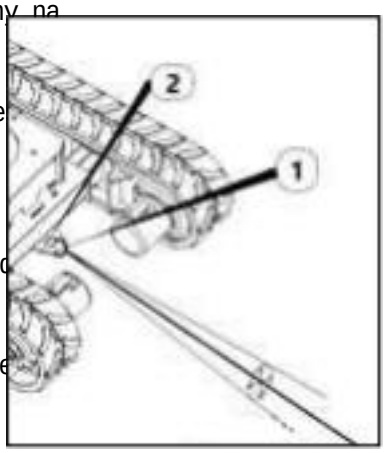

Maszyna jest całkowicie nieznana.
Nie pozwoliłeś żadnej osobie stać na podniesieniu lub pod podnie
Blisko strefy operacji.

Proszę zwrócić uwagę na latające obiekty

Ta maszyna nie jest instalowany z żadnym urządzeniem ochronnym c
Operator przeciwko szkodzami latających obiekty. Nie wykonujcie
Maszyna w każdym niebezpiecznym miejscu, gdzie prawdopodobnie je
Podmiotując wpływu latających obiekty.

Ostrożności ostrożności w zakresie ciągnięcia

Podczas ciągnięcia, nieodpowiednie działania, nieodpowiednie użycie liny lub nieodpowiednie kontroli powodują poważne urazy lub śmierć.

Złamanie lub rozkłanie liny może spowodować niebezpieczeństwo. Użyj liny drutowych kompatibilnych z siłą ciągnięciową. Nie używać żadnej pokrętowanej, krętowanej lub nawet uszkodzonych liny. Nie należy nagle podłożyć ciężkie ładunki na linę.

Proszę nosić rękawiczki bezpieczeństwa podczas obrotu liny.

Zapewnij się, że każdy operator został przydzielony na maszynie ciągniętowej i maszynie

Nie wykonać operacji ciągnięcia na skłonie. Trzymaj całego personelu z daleka od liny podczas ciągnięcia. Aby zrozumieć więcej informacji o opisu, zobacz do sekcji ?Wciągnięcio”.

Ostrożności ostrożności w zakresie parkingu

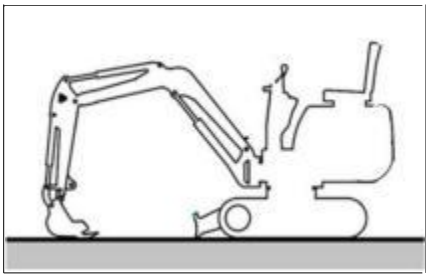

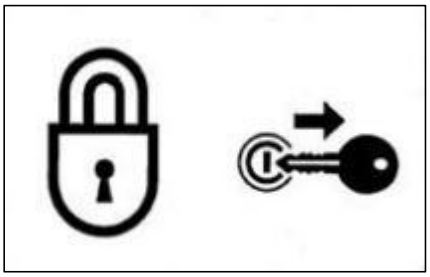

Bezpieczne parking

● Zatrzymaj maszyny na poziomie, solidnej i bezpiecznej ziemi. Zastaw urządzenie parkingu.

● Jeśli jest konieczne parkować maszyny lub nakłonąć maszyny na ścieżki, bezpiecznie parkować maszyny i zablokować maszyny przeciwko ruchu.

Podczas parkowania maszyny na ulicy używać siatek, oznaków ostrzegających lub światel, aby utrzymać widoczne nawet w nocy, aby zapobiec uderzeniu z innymi pojazdami.

● Zapełnić następujące operacje przed opuszczeniem maszyny: zniżcie wiadra i zostawić na ziemię. Podnieś ręczkę zamknięcia do pozycji zamknięcia.

Zatrzymaj silnik i wyciągnij klucz startowego.

Zamknij taksówkę i kaputkę i nosić klucz ze sobą.

Ostrożności ostrożności podczas transportu

Bezpieczne ładunkowanie/odblokowanie maszyny

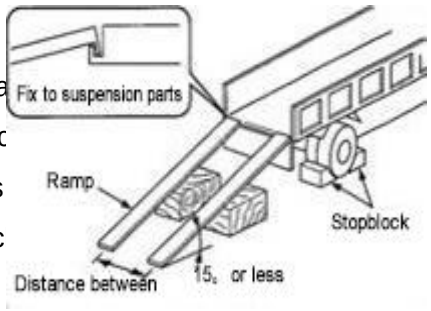

Maszyna prawdopodobnie się odręca lub spadnie podczas ładowania
Rozładanie. Zapewnić podejmowanie następujących środków bezpiec
Wybierz solidny i poziomny ziemię i utrzymać wystarczająco ods
Na drogę. Upowiązać ramp o wystarczającym wymiarach i wymiarac
Do ciężarówki ładunowego.

Nachłon ramp nie przekracza 15°. Jeśli ramp nadmiernie odwracają się w dół, proszę wsparcie ramp pomocą wsparcia lub bloków poduszczania.

Nie naladywać ani rozładywać maszyny przez urządzenie pracujące. W innym razie, prawdop-odobnie to prowadzi do przewrócenia lub złożenia maszyny.

Trzymaj ciężarówkę ładową i ramp czysty bez oleju, piasku, lodo/śniegu lub innych niespraże ń, aby zapobiec słyzwaniu maszyny. Sprzątaj ślady.

Blokować koła transportowego ciężarówki przez szyki, by zapobiec ruchu. Podczas ładowania lub rozładania maszyny powoli prowadzić maszyny w pierwszym schędkości (niską prędkość) zgodnie z sygnałami sygnału.

Nie zmieniaj kierunku na ramp.

Nie zbieraj w ramp. W innym razie maszyna się przewróci.

Sprawdopodobnie powoduje niestabilne nogi maszyny. Dlatego działajcie powoli. Jeśli to mo żliwe, zamknij drzwi taksówki po ładowaniu. W innym razie drzwi taksówki prawdopodobnie otworzyą się podczas transportu.

Bezpiecznie włączcie ślady przez szyki, a potem naprawiajcie maszynu do ciężarówki ładowego w bezpiecznie linami lub

Bezpieczne podniesienie maszyny

Użyj prawdziwych gestów podniesienia.

Codziennie sprawdzają urządzenie podniesienia części uszkodzone i brakujące części oraz w razie Proszę użyć liny o wystarczającej zdolności dla maszyny podczas podniesienia.

Podnieść maszyny zgodnie z opisaną poniżej procedurą. Nie działać innym metodom, w innym razie pewnie powoduje to niewrównowagę maszyny.

Aby zrozumieć więcej informacji o opisu, zobacz w sekcji ?Podniesienie maszynie”. Nie wykonujcie podniesienia, jeśli na maszynie jest jakiś operator.

Podczas podniesienia powoli działać, aby zapobiec odwróciu maszyny.

Podczas podniesienia, trzymaj cały personel z daleka od strefy pracy. Nie ruszać maszyny nad nikim. Bezpieczny transport maszyny

Podczas transportu maszyny zrozumieć i przestrzegać wszystkich stosownych zasad bezpieczeń stwa, kodów pojazdu i przepisów ruchu.

W celu wybrania najlepszej drogi transportu biorący pod uwagę długość, szerokość, wysokość i masę ciężarówki transportowej z maszyny załadowanej.

Podczas transportu nie należy nagle zapalać ani zatrzymać ciężarówki transportowej ani jeździć wysoką

W innym razie, spowoduje to ruch lub niewrównoważenie załadowanej maszyny.

Ostrożności ostrożności w zakresie utrzymania

Informacje ostrzeżenia o oznaczeniu ?bez operacyjno ”

Podczas kontroli lub konserwacji maszyny, początek silnika lub dotykanie jakiegokolwiek joystick przez niezuprawnionego personelu prawdopodobnie poważne urazy.

Wypadki.

Przed konserwacją, proszę zatrzymać silnik i odejdź i nosić klucz.

Ułączenie informacji ostrzeżenia ?bez operacyjno ” na miejsce połączające, jak złącznik startowy i joystick.

Używanie odpowiednich narzędzi

Nie używać żadnego uszkodzonych lub pogorszonych narzędzia ani żadnego narzędzia zaprojektowanego do innego zastosowania. Używanie narzędzi odpowiednich do powiązanych operacji.

Okreśnie zastąpienie krytycznych części bezpieczeń stwa

Zastąpić szangląd paliwa okresowo. Wyłączki paliwa będą nosić stopniowo razem z czasem, nawet jeśli nie jest widoczne objawy nosienia. Po wykrywaniu objawów nożenia, zastąpić wężek paliwa bez względu na schema zastępczenia. Aby zrozumieć więcej szczegółów, proszę zobaczyć w sekcji ?Wykaz krytycznych części bezpieczeństw ”. Ś wiatła odporne wybuchowy

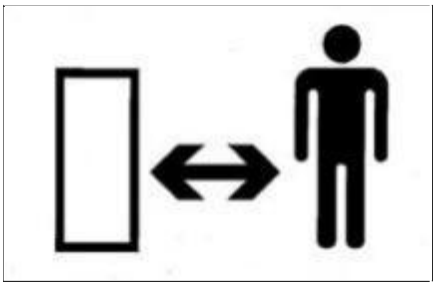

Przed sprawdzeniem paliwa, oleja smazkowego, pływu chł odniczącej i elektrolitów baterii, proszę użyć lamp oporzone do zapobiegania pożarem W innym razie, prawdopodobnie.

Sprowadzi eksplozje, które powodują poważne wypadki urazy. Brak dostępu niezuprawnionego personelu

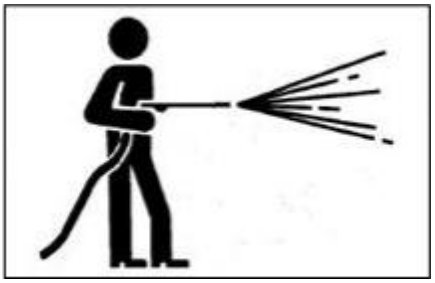

Podczas operacji niezuprawnionego personelu ma zabronić dostęp do strefy pracy. Będź ostrożenia podczas młodzenia, warowania i używania młotka. Pewnie będziesz ranny przez latające fragmenty z maszyny.

Przygotowanie strefy roboczej

Wybierz stabilną i poziomą strefę pracy. Zapewnić odpowiednie warunki światłu. W działaniach w wewnętrznych, utrzy-

maj się dobrze wentylacyjny. Usuń przeszkód i towarów
niebezpiecznych. Czyste śliskie miejsce. Zawsze utrzymaj
czystą maszynu
Proszę, posprzątkę maszynu przed konserwacją Zatrzymaj silnik przed czyściem

Maszyna. Zakryj części elektryczne przeciwko wody. Włączenie wody do części elektrycznych prawdopodobnie powoduje krótkowe zamieszanie lub błąd. Nie czyścić baterii, jednostek kontrolnych, czujników, połącznika, taksówki lub pary.

Zatrzymanie silnika przed konserwacją

Podczas gdy maszyna pracuje lub maszyna nie działa, ale silnik pracuje, unikaj słuszenia lub dalszego dostosowania maszyny.

Jeżeli konserwacja wymaga sprawy silnika, przydzielają dwóch operatorów do pracy zespołowej i utrzymać się z sobą kontakt

Jeden operator musi siedzieć na siedzeniu kierowcy, aby przygotować się natychmiast zatrzymać silnik w razie Operator musi zwrócić szczególną uwagę, żeby nie dotykać żadnego joysticku lub pedali, chyba że to absolutnie konieczne.

Drugi operator konserwacji musi utrzymać ciało i ubranie z daleka od części ruchu maszyny.

Trzymaj się z daleka od części ruchu

Trzymaj się z daleka od wszystkich części obracających i ruchów. Złączenie rąk lub narzędzi w obracające części lub ruchające części prawdopodobnie powoduje wypadki poważnych urazów

Narzędzia lub inne przedmioty, wpadane lub władane do pasu ventilatorów lub ventilatorów, zostaną zdrzgniętеNigdy nie rzucić ani włączając żadnego przedm-iotu do pasu ventilatorów lub ventilatorów.

Bezpieczne naprawienie maszyny i możliwe części upadające

Przed konserwacją lub naprawą pod maszynem zostać złożona wszystkie ruchalne urządzenia robocze na ziemię lub najniższą pozycję i naprawić

Jeśli jest konieczne działanie pod podniesieniem maszyny lub urządzeniem, zawsze naprawia-jcie przez lasy, jack lub inne stałe i stabilne wsparcie. Nie dostęp do obszaru pod Maszyna lub urządzenie robocze zanim zostanie złościone.

Operacja ta jest szczególnie ważna dla operacji cylinderów hydraulicznych.

Ustawienie urządzenia roboczego

Podczas napraw i zastępy zębów wedrzych lub zębów bocznych, aby zapobiec przypadkowemu ruchu maszyny, bezpiecznie naprawić urządzenie

Stale umieszczenie otwartej kapły i pokrycia silnika

Przed działaniami w maszynie, proszę bezpiecznie naprawić kapłuc silnika lub kapłuc maszyny. Trzymaj kapłuc lub pokrywkę silnika zamknięty pod wiatrową pogodą lub podczas parkowania maszyny na

Umieszanie ciężkich na stałym miejscu

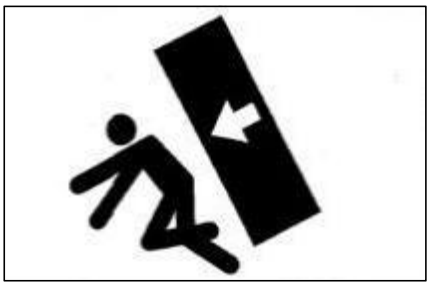

Jeśli konieczne jest umieścić tymczasowy ciężki lub złoż enia na ziemi podczas rozmontawania lub instalacji, proszę zapewnić, że umieścić je w stałym miejscu Trzymaj niezupr- awnionego personelu z daleka od miejsca przechowywania takich przedmiotów.

Ostrożności ostrożności w zakresie napadania paliw

Palienie i otwarte ogień są zabronione podczas napada- nia i w blisku punktu napadania.

Nie rozmontować kapływki czołowa paliwa ani nie zapalenie paliwa podczas pracy silnika lub nie jest chłodzieniem.

Nie wypływać paliwa na żadnej wysokej temperatury maszyny.

Zapalenie zbiornik paliwa w dobrze wentyrowanym miejscu.

Nie zapływaj zbiornika paliwa. Zostawiaj przestrzeni rozszerzenia paliwa.

Każde przerażone paliwo należy natychmiast wycierane.

Bezpiecznie zatrzymujcie kapływkę zbiornika paliwa. Jeśli brakuje kapływka zbiornika paliwa, zastąpić tylko oryginaln ą kapływką. Używanie niezuprawnionego zbiornika paliwa

Czyp z niedłużej wentylacji powoduje

Wewnętrzne ciśnienie w zbiorni paliwa.

Nie używać paliwa do żadnego celu czyściowego.

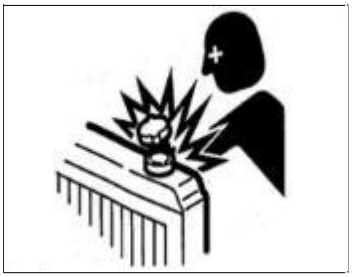

Użyj odpowiedniej klasy paliwa w pods- tawie sezonu. Rozwódzanie szłubami

Uciek oleju smazającego lub paliwa może spowodować wypadek pożarowy. Nie zakłócić, nie ugywać ani uderzyć żadnego węż a.

Nie używać żadnego złamania, zgłębienia lub złamania rurocią gu, metalowego lub węzu, w innym razie pewnie powoduje to wybuchu Zatrzymaj każdy wolny połącznik.

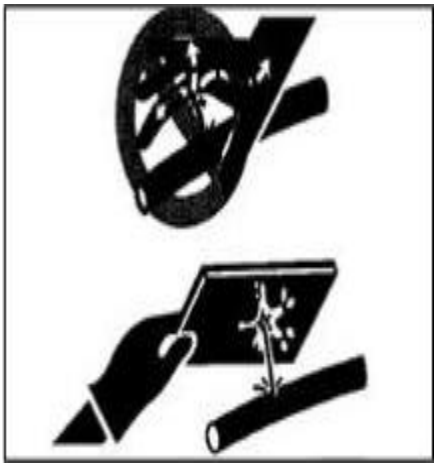

Ostrożność podczas obrotu wysokich temperatury i wysokich ciśnieniem Proszę zatrzymać silnik i poc- zekać aż maszyna się chłodzi przed konserwacją.

Silnik, rura wypuściowy, radiator, rury hydrauliczne, czę ści ślizgające i wiele innych

Części maszynowej są naprawdę gorące, kiedy silnik wła śnie zatrzymał. Dotykanie takich części może spowodowa ć opływanie.

Płyny chłodzień silnika, olej hidrauliczny oraz inne płyny są również pod wysokim temperaturą i wysokim ciśnieniem.

Ostrzegajcie, by nie dotykać oleja hydraulicznego podczas rozłużenia kapłuży lub połą czenia silnika. Używanie maszyny w takim warunku powoduje, że wypryskanie gorącej olej powoduje się do spalenia lub urazy.

Ostrożność podczas obrotu wysokiej temperatury i części wysokiej ciś nienia nie rozmontuje kapływki radiatoru ani włączki drenażnej w przypadku gorącej ślady

Zatrzymaj silnik i czekaj aż silnik i chłodzień się. Powoli rozłagnij kapłyk radiatorów, aby złagnić ciśnienie wewnętrzne, a potem wyjść go.

Ostrożność przed wewnętrznym ciśnieniem oleju

Bądź ostrożny przed wewnętrznym ciśnieniem ropy. Po zatrzymaniu silnika ciśnienie w rurach olejowych może utrzymać długi czas.

Przed utrzymaniem dokładnie złagodzić ciśnienie wewnętrzne.

Wysokie ciśnienie oleju hydraulicznego może przepetrować skórę i oczy, powodując poważne urazy i ślepie lub Proszę pamiętać, że olej hydrauliczny

Przejmujące z wórzy jest prawie niewidzialne dla nagych oczy. Podczas sprawy, czy wyciekanie należy nosić okulary i grube rękawiczki oraz chronić skórę papierową lub konzerwę do

Chronić przed szkodami rozpryskania oleja hydraulicznego.

Olej hidrauliczny, który przekazuje do skóry, musi być wyczyścić przez lekarz znany z takimi urazami w ciągu kilku godzin.

Umierzenie ciśnienia przed działaniami systemu hydraulicznego

Rozmontajenie kapływki lub filtru lub odłączenie rurociągu przed zmniejszeniem ciśnienia systemu hydraulicznego prawdopodobnie doprowadzi do

- Powoli rozłagnij krwawienie, aby złagnić ciśnienie zbiornika olejowej.
- Podczas rozmontawania połącznika lub włącznika lub odłączenia węzu, stojcie po jednej stronie, powoli rozluźnić, aby stopniowo ulegnić

Nacisk, a potem wyjdź.

- Olej silnika lub włączek oleja prawdopodobnie wyprześnią pod wewnętrznym ciśnieniem podróżującym Proszę powoli rozłagnij włącznik olejowy, żeby złagnić ciśnienie wewnętrzne.

Ostrzegać przed rozpływanym fragmentami podczas stosowania młotka

Podczas używania młotka, szypy i fragmenty metalowych prawdopodobnie wylatają. Pewnie spowoduje to poważne szkody osobistych.

- Podczas masku części twardego metalowego takich jak szypki, zęby wodra, zęby boczne i wsiękki, proszę nosić przedmioty ochronne, w tym okulary i
- Podczas szyliwania i zębów, upewnij się, że w okolicy nie ma.

Ostrzegać przed tłuszem wysokim ciśnieniem

W emeryturze, tłusz jest wstrzyknięty pod wysoką presją. Jeś li napięcie nie zostanie dostosowany za pomocą następującej wyznaczonych procedury, zawał złóstwa prawdopodobnie wylatanie, by

- Nigdy nie rozłączaj rurów.
- Powoli rozłagnij zawał złaskowego. Nie obracaj go przez > 1 obracaj.
- Nie umieścić twarzy, ręków, nogi lub ciała przed zawałem zawodu złaskowego.
- Jeśli nie wypływa tłuszki, gdy zastawek złuszczony jest, zastawek jest

Nie funkcjonował.

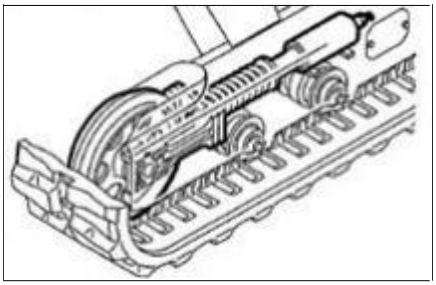

Nie rozdziałania emerytury.

Emeryturista jest zainstalowana z wiosną silnością. Jeśli emeryturista zostanie rozmontowany nieostrożnie, wiosna wyjdzie poważne urazy. Nie rozdrobnij emerytury.

Operacje dodatkowych urządzeń

Podczas obrotu azotu wysokiego ciśnienia przechowywanego w zbiorni należy należy Niesłuszne obrocie prawdopodobnie spowoduje eksplozji azotu i poważne urazy. Proszę wytrzymać się następujących środków bezpieczeństwa:

- Nie rozstanie ani rozmontować.
- Trzymaj się z daleka od otwartej ognia i źródła ognia.
- Nigdy nie wywieraj dziury, wariając ani topiając.
- Ostrzegać przed fizycznymi wibracji, takimi jak męczenie, ręczenie i upadzenie.
- Przed obrotem z ciałem cylinderu krwawić zamknięty powietrze.

Odłączenie kablowych bateriów

Proszę odłączyć kable bateriowe przed operacją lub warowaniem elektrycznym systemem elektronicznego. Najpierw odłączcie negatywny kabel baterii. Podczas połączenia ponownie, w końcu połączcie negatywnego kabelu baterii.

Ostrożność podczas obrotu baterią

- Bateria zawiera kwas siarowy. Przypadkowe dotykanie skrzywdzi oczy lub skórę.

W przypadku przypadkowego kontaktu z oczami natychmiast wypływać czystą wodą i szybko poszukać leczenia lekarza W przypadku przypadkowego połykania należy napić dużo wody lub mleka i natychmiast poszukać leczenia lekarza.

Jeśli kwas siarny wchodzi do kontaktu z skórą lub ubraniem, natychmiast wypływać dużo wody.

● Nosisz okulary i rękawiczki podczas obrotu baterią.

● Bateria może wytwarzać wodor zapalony, który prawdopodobnie powodował Trzymaj się z daleka od źródła ognia, w tym otwarte ognień, iskra i zapalony papierosa.

● Użyj latarki do sprawdzenia poziomu elektrolitytu.

● Zabierajcie się, że wyłączcie wyłącznik startowy i zatrzymać silnik przed sprawdzeniem lub obroczeniem bateriei.

● Nigdy nie dotykaj elektrod przez jakiś narzędzie lub przedmiotem metalowego, aby zapobiec krótkowego zamknięcia.

● Włębne elektrody mogą generować iskę elektryczną. Zabieraj się, żeby zatrzymać każdą woln ą elektrodę.

● Upewnij się, że pokryt baterii jest bezpiecznie pokryt.

● Jeśli bateria jest zamrożona, nie należy baterii ani próbuj rozpocząć silnika, w inaczej pewnie powoduje eksplozję. Przed użyciem należy ogrzewać zamrożoną baterii do 15 ° C.

● Nie używać baterii, jeśli poziom elektrolitytu jest poniżej dolnej granice. W innym razie przyspieszyć starzenie wewnętrzne i skróci życia akumulatory. Ponadto może prowadzić do wybuchu (eksplozji).

● Nie wypełnij destylowanej wody dopóki poziom nie wyżej górnej granice.W innym razie elektrolit wycieknie. Kontakt z takim elektrolitem może skrzywdzić skórę lub korozować czę ści maszyny.

● Oczyścić okładne obszary oznakowania poziomu elektrolitytu pomocą mokrze tkaniny i sprawdź poziom. Nie czyścić suchą tkaniną, w innym razie może spowodować gromadzenie elektrostatycznego i spalenie lub eksplozji Określnie zastąpienie krytycznych części bezpieczeństwa

● Aby zagwarantować bezpieczne funkcjonowanie maszyny przez dłuższy czas, dodajcie olej i wykonać okresowe kontroli i utrzymanie W celu promowania bezpieczeństwa okresowo zastąpić krityczne części bezpieczeństwa, w tym szłuby i pasy bezpieczeństwa. Żeby zrozumieć więcej Szczegóły, proszę, zobacz w sekcji ?Zastąpienie określnie krytyczne części bezpieczeństw”.

● ?okresowo zastąpienie krytycznych części bezpieczeństw” odnosząc się do części starzonych, nożonych i funkcjonalnie pogorszonych po Występowanie takich części zmienią się razem z czasem. Te charakterystyki takich części mogą spowodować poważne mechaniczne Szkody lub szkody osobiste oraz pozostałe życie takich części nie można być oceny tylko poprzez kontrolu wyglądu lub operację hand-feel.

● Po wykrywaniu widocznych uszkodzeń na wyglądu proszę zastąpić ?określnie zastąpienie krytycznych części bezpieczeństw”, nawet jeśli nie osiągnięto

Skąp zacząć z kabelem ładowania baterii

● Aby rozpocząć silnik poprzez kabel ładania baterii, zapewnij, że kabel połączy prawdziwe podłączenie zgodnie z Nieprawidły połączenie kabelu może spowodować wybuchu i wybuchu baterii.

● Trzymaj "nieuszkodowaną maszynią" i "maszynię ratunkową" od wzajemnego kontaktu.

● Nigdy nie dotykaj pozytywnych (+) i negatywnych (-) elektrod kabelu ładania baterii wzajemnie lub maszyny.

● Podczas połączenia, najpierw połączenie pozytywnej elektrody kabelu ładania baterii do pozytywnego (+) terminału. Podczas odłączenia pierwszy odłączenie terminal negatywny (-) terminal (terminal uziemiący) od kabla negatywnego.

● Upewnij się, że bezpiecznie podłączy składki kablowe.

● Podłączcie ostatni ściąt kabelu ładającego baterii do miejsca, jak najdalsze od baterii.

● Aby rozpocząć silnik kabelem ładania baterii, zawsze nosić okulary i rękawiczki.

● Użyj kabelu ładania baterii i ściski wymiarów odpowiednich do pojemności baterii. Nigdy nie używać uszkodzonych lub korozyjnych kabel czy składek baterii.

● Zapewnij, że zdolność baterii jest taka sama dla "maszyny niefunkcjonowanej" i "maszyny ratunkowej".

Proszę o naprawienie warowania

W razie konieczności operacje warowania muszą być wykonane przez kompetentny personel na miejscu pracy o pełnym sprzętem. Aby zapobiec uszkodzenia części maszyny przez nadwysoką prądą lub iskra elektryczna, proszę przestrzegać

● Odłączenie kablów baterii przed warowaniem elektrycznym.

● Nie stosować ciągle napięcia 200V lub wyższego.

● Podłączenie punkt uzemienia w ciągu 1 m od obszaru warowania.Nie podłączaj terminalu uzemienia w blisku urządzenia /instrumentu lub połącznika elektronicznego.

● Upewnieć, że nie ma pierścień czy nosień między obszarem warowaniem a terminem

● Nie podłączaj terminału uzemienia do żadnego miejsca blisko szpinu urządzenia roboczego lub cylinderu hydraulicznego.

● Przed warowaniem ciała maszyny odłączenie połączenia elektronicznego urządzenia kontroli.

Uszkodowanie odpadów

● Zabierajcie oddrenowane olej maszyny do pojemnika. Nale żne obecnowanie oleju odpadowego zanieczyszczenia środowiska. ● Podczas uszkodzenia szkodliwych przedmiotów, w tym olej smażający, paliwo, śladnicy, rozpuszczalnik, filtry i baterii, proszę zastosować

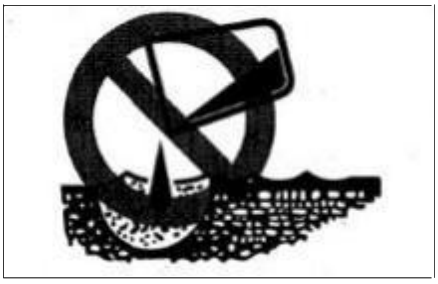

Uszkodowanie szkodliwych chemicznych

Bezpośredni kontakt z szkodliwymi chemicznymi może spowodować poważne szkody. Szkodliwe chemikaliane używane w tej maszynie obejmują

Olejo/tłuszki, elektrolit baterię, pływ chłodzień, farba i leży. Proszę ostrożnie i odpowiednio uszkodzić szkodliwe chemikaliy.

Oznaki bezpieczeństwa

Aby zapewnić bezpieczeństwo personelu operatorów i operatorów w strefie pracy, proszę ustawić następujące oznaky

Na niektórych części maszyny. Przejdź po maszynie z tej podręcznikiem i obserwować

Zawartość i miejsca umieszczenia tych oznaków bezpieczeństwa. Proszę przeglądź te oznaky i działania

Instrukcje zawartych w tej podręcznicze wspólnie z kierowcem maszyny.

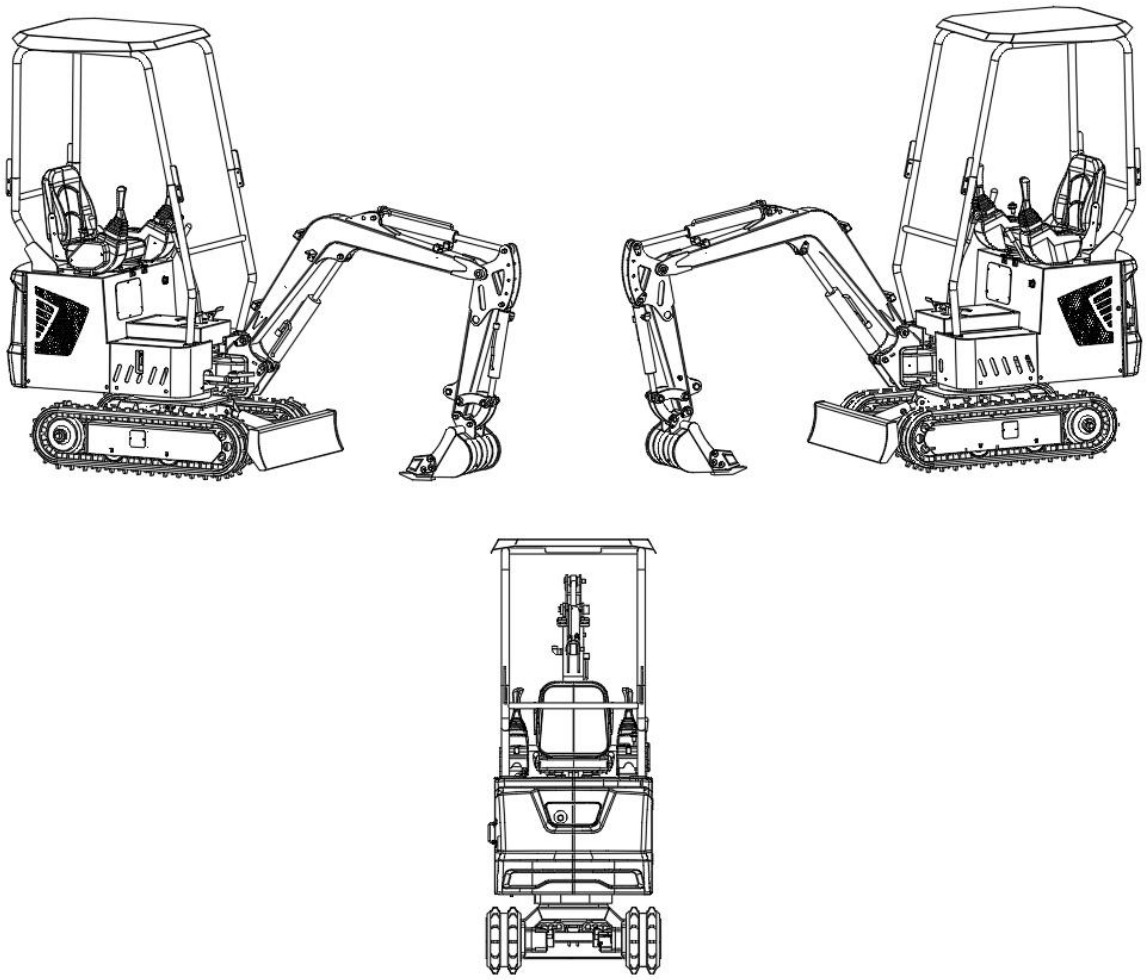

● Znaky bezpieczeństwa muszą być czyste, jasne i łatwo czytelne.

Schematyczny diagram znaków bezpieczeństwa:

1. Ostrożności ostrożności w zakresie regulowania napięcia pasu gąże niec: ten znak znajduje się po obu stronach promienia

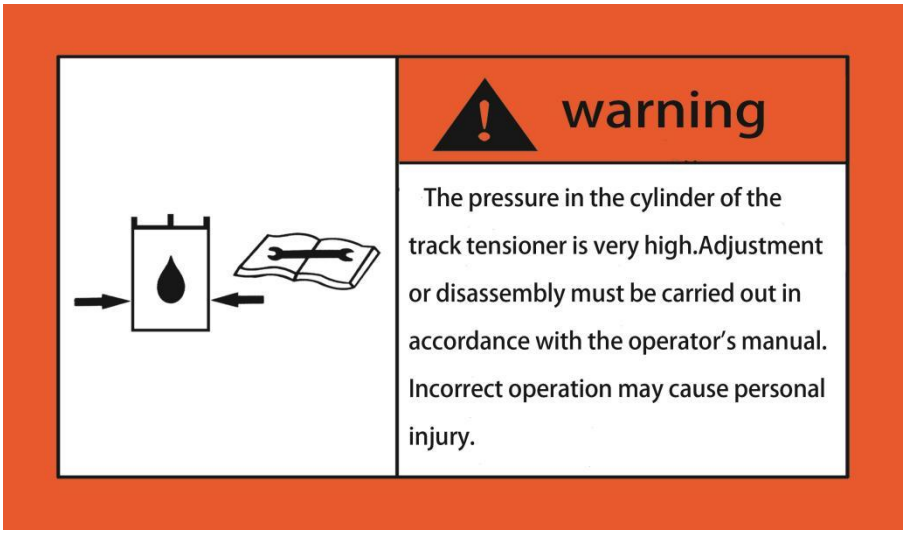

Ciśnienie w cylinderze olejowego napędnika pasu jest bardzo wysokie. Ustawienie lub rozmontażenie napędnika pasu musi być prowadzone zgodnie z podręcznikiem przedsiębiorstwa. Nieprawidłą operację może spowodować urazy osobistego.

2. Znaku pełnienia tłuszkowej znajduje się na diagramie smażania kluczowego struktury:

3. Zawróć uwagę na oznaky ostrzeżające, takie jak ostrożność ostrożności w zakresie zastę pczenia dieselowego, ostrzeżenie w zakresie ładowania, ostrzeżenie o ruchu i działanie, Te oznaky są na pokrycie siedzenia olejowej.

4. Podpisać z daleka od obszaru obrotu:

Ten znak jest na tyłnym przeciwważeniu.

▲ Nikt nie może stać w obszarze rotowania mini-kopawca.

▲ Nie uszkodzaj ani usunić śladu z mini-kopacyjnego.

5. Znaku paliwa:

Ten znak jest w pełnieniu zbiornika pali-wa.

▲ Wyłącz silnik podczas pełnienia paliwa i trzymaj się z daleka od wszystkich otwarych pł omieniem podczas

▲ Zzwrócić uwagę na zobaczenie ostrożności na etykietie paliwa.

▲ Nie uszkodzaj ani usunić śladu z mini-kopacyjnego.

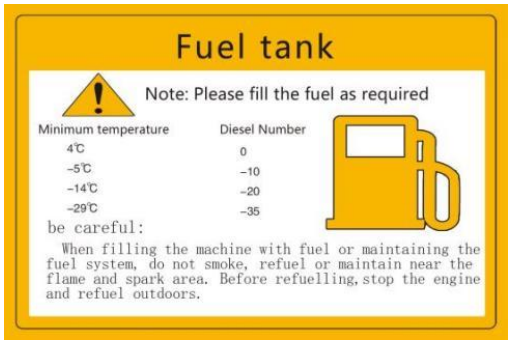

6. Ostrożności ostrożności w zakresie stosowania baterii: ten znak znajduje się na pedali stopy nad baterii (zwróć uwagę na ten znak)

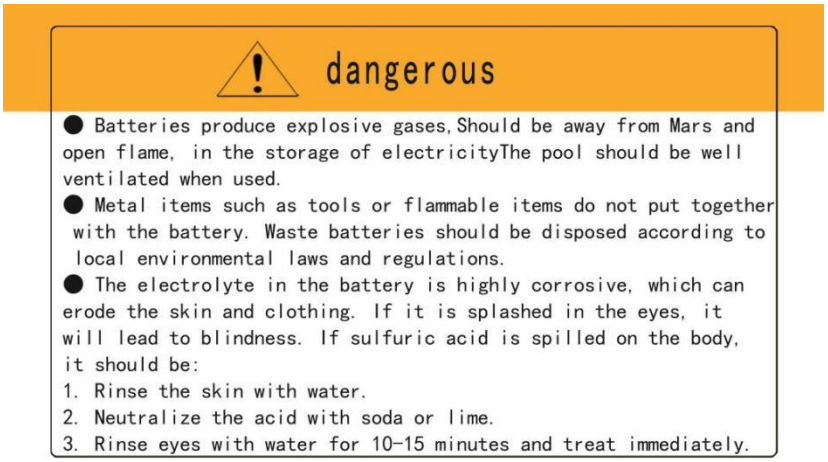

7. Nikt nie może stać w obszarze operacji: znak jest położony po obu stronach ramiona pracy.

7. Trzymaj się z daleka od obszaru wykopania: ten znak znajduje się po obu stronach ręki wiadra.

8.

8. Znaku zbiornika hydraulicznego: Ten znak jest na korzyści w zbiornika hydraulicznego oleju.

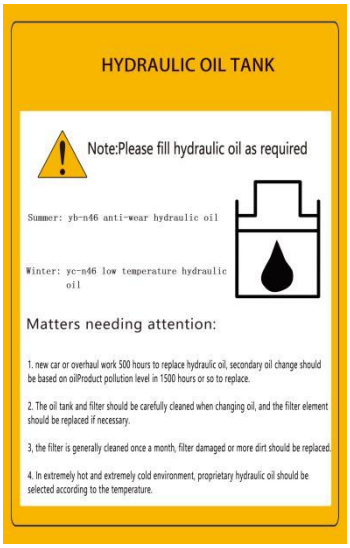

9.Znacz niebezpieczeństwa dla zbiornika hidrolicznego: Znacz jest znaczony na pokrycie zbiornika.

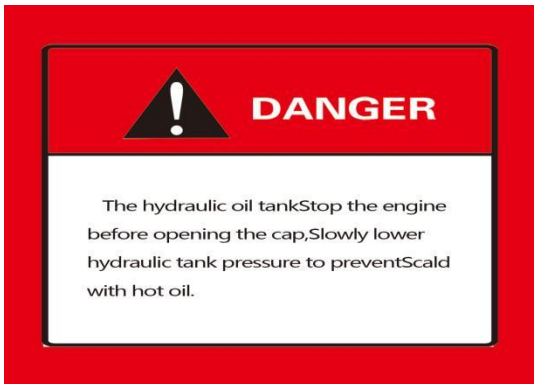

Najpierw bezpieczeństwo

Ostrożności zapisane w niniejszej podręcznej oraz etykietu z ⚠ Symbol umieszczony na miniexactorze to ważne elementy, które mogą prowadzić do wypadków osobistych. Jeśli etykieta z ⚠ Symbol jest brudny lub spada, musisz go kupić w lokalnym sklepu sprzedaży i wypołożyć go w określonej miejsce.

Podpisanie ostrożności Przyrzędnik obowiązania określa przepisy przepisó

w wymagających szczególną uwagę podczas używania

⚠ 危险	Zabezpieczeństwo oznacza, że nieprzestrzeganie środków ostrożności spowoduje śmierć lub poważne urazy.
⚠ Ostrzeżenie	To znaczy, że niepowodzenie otsłużę, że oni będą się rozpowodzenia albo poważne w pozycji.
⚠ Uwiadka	Oznacza to, że istnieje ryzyko urazenia, jeśli nie zostaną przestrzegane.

Ostrożności Oznacza, że jeśli nie zostaną przestrzegane, mini-kopnik będzie uszkodzony lub powoduje porażkę.

Uzupełnienie oznacza to inne dodatkowe instrukcje, które są pomocne do stosowania.

Przed użyciem mini-kopacyjnego należy uważnie przeczytać i zrozumieć podręcznik działania w celu zapewnieniaW celu bezpiecznego działania należy zastosować wyższe wymienione środki ostrożności i przyłączcie tutaj znak

1. Znaky konserwacji baterii:

Dzieci nie są dopuszczane w bliżu urządzenia

Uważaj na korozji kwasu, odniesie instrukcje bez pożaru

Unosić okulary ochronne, ostrożcie przed gazami

Przed uważnym przeczytajcie instrukcje

Uważka: Przy używaniu tego mini-kopacyjnego proszę wyłączyć napęd w czasie, aby zapobiec utraty baterii nie powodować dla ciebie

2. Dzienna kontrola:

▲ Proszę potwierdzić, czy w czasie ostatniego użycia istnieje nieprawidłowych błędów (takich jak wyciek oleja, wyłączone szybki i orzeczki, [illegible]zne, przewody Jeśli jest wina, proszę ją zostawić.

▲ Proszę użyć określonej marki dla paliwa i tłuszców.

3. Dział działania urządzenia roboczego

▲ Sprawdź, czy jest w modelu kontroli mini-kopawca Zgodnie z tym, który wykazuje na etykietie. Jeśli jest Różnica, zastąpić etykietę przed wykonaniem Mini-kopacz do regulacji mini-kopacyjnego.

▲ Jeśli mini-kopnik nie jest zgodnie z tym działania Procedurę, może powodować ofiar (zob. ostrzeżenie o operacji).

System operacyjny mechaniczny (forehand)

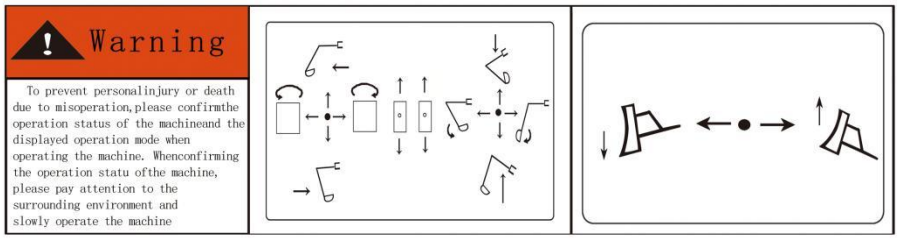

4. Kiedy pociągnięcie wiadra, nikt nie może wejść pod wiadrą.

Przyciągając wiadra, proszę nie dotykać przez nadwyżnych kabel ani przeszkód. W szczególności śmierć może być spowodowane wstrzykiem elektrycznym podczas dotykania przewodów, więc zwróć uwagę

5. Nie prowadzić prowadzenie bezpieczeństwa jako wytyczne, podczas pijania, przyjmowania leków i w złym zdrowie, w innym razie powoduje to wypadki.

Kontrolę

Nazwa komponentu

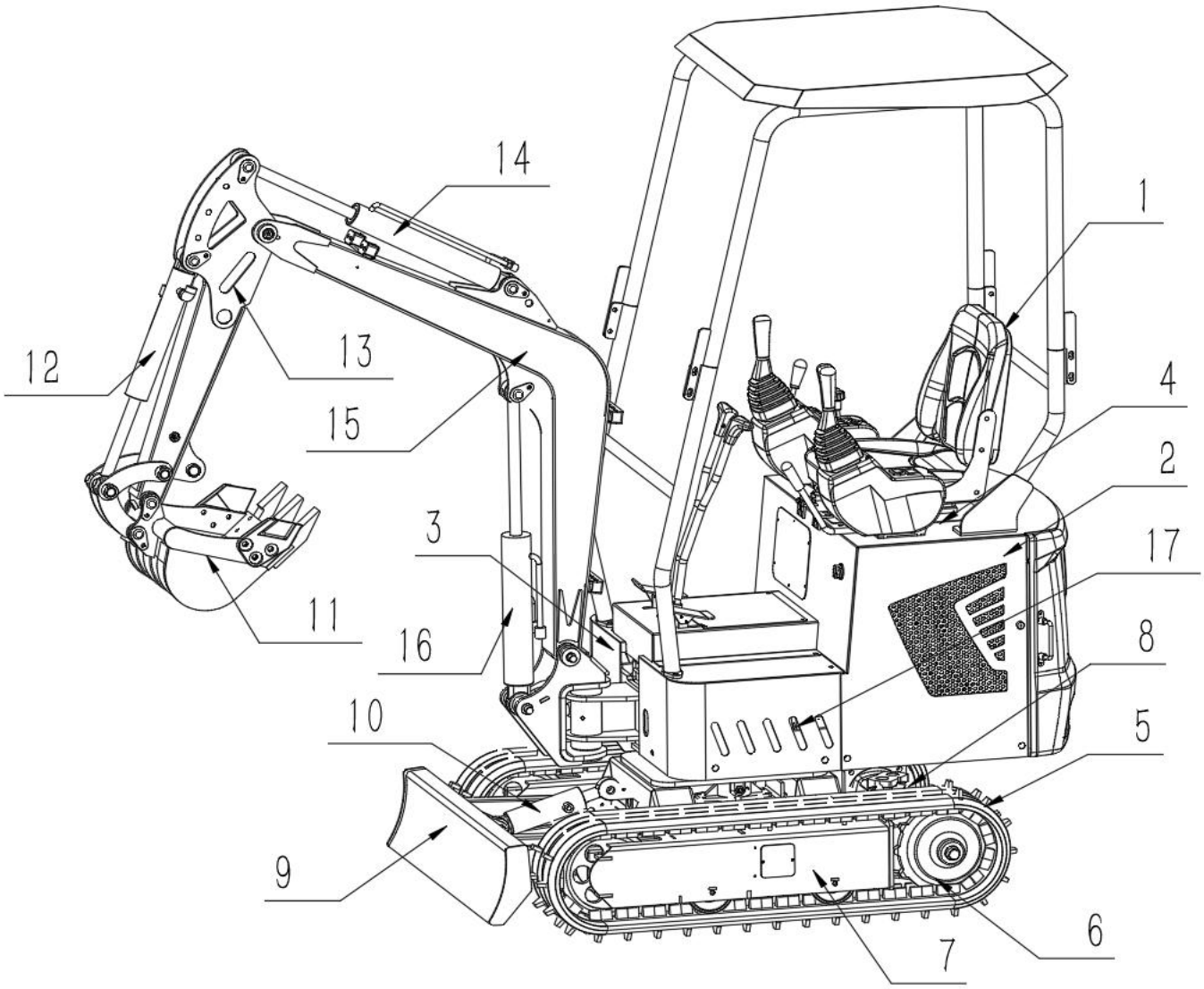

Ramka do góry	Podwód	Urządzenie roboczne
1. Miejsce	5. Traga	11. Wiedro
2. Kapłka silnika	6. Kiero napędowy	12. Cylindr wiadra
3. Zakór olejowy hydrauliczny	7. Walk kolejny	13. Ręka
4. Zbiór paliwa	8. Silnik podróżujący	14. Cylindr ramienia
	9. Ostrz buldozer	15. Bum
	10. Cylindr ostrza	16. Cylindr bum
		17. Sług swójący

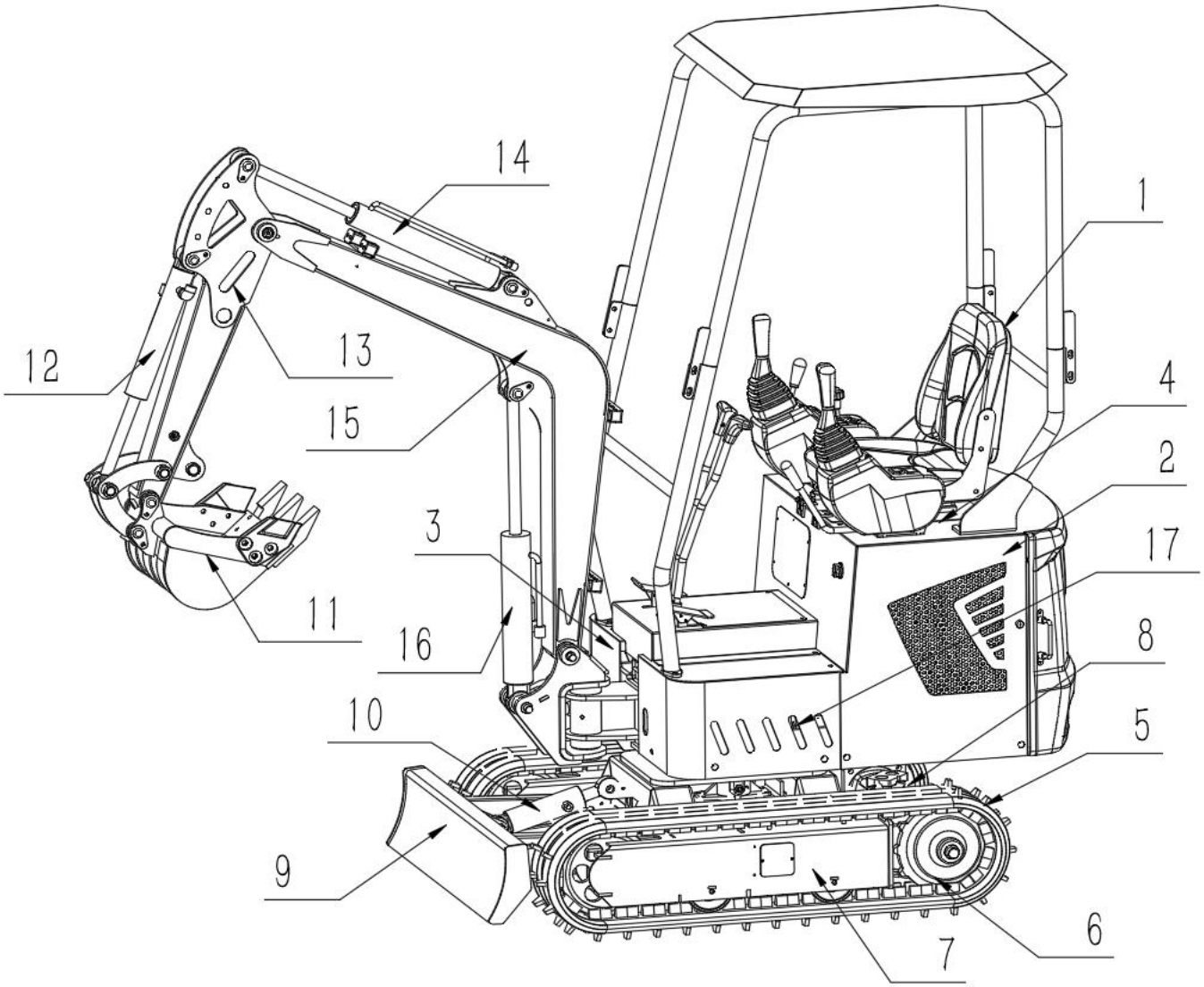

Ramka do góry	Podwód	Urządzenie roboczne
1. Miejsce	5. Traga	11. Wiedro
2. Kapłka silnika	6. Kiero napędowy	12. Cylindr wiadra
3. Zakór olejowy hydrauliczny	7. Walk kolejny	13. Ręka
4. Zbiór paliwa	8. Silnik podróżujący	14. Cylindr ramienia
	9. Ostrz buldozer	15. Bum
	10. Cylindr ostrza	16. Cylindr bum
		17. Sług swójący

Ostrzeżenie

● Podczas zapalenia do zbiornika paliwa, trzymaj się z daleka od źródła ciepła i otwarte ognia i nie palajcie.

● Zapalenie zbiornika paliwa w dobrze wentyrowanym miejscu. Zatrzymaj silnik przed zapaleniem.

● Każde przerażone paliwo należy natychmiast wycierane.

● Nie dodawaj zbiornika paliwa. Zostawiaj przestrzeni rozszerzenia paliwa.

● Bezpiecznie zatrzymaj kapływę zbiornika paliwa.

Otwarcie

1.Zabieraj szruby motyla na dole i podnióscie podłogę siedzenia.

2. Podnieś zamek kapłuce i podnieś pokryt konserwacji.

· 3. Trzymaj kapływę zbiornika paliwa i odwróć go przeciwnie w kierunku zegarkowego, aby Zamknij zatładkę zbiornika paliwa i odwróć go w kierunku zegarkownika, aby zamknić zatładkę paliwa.

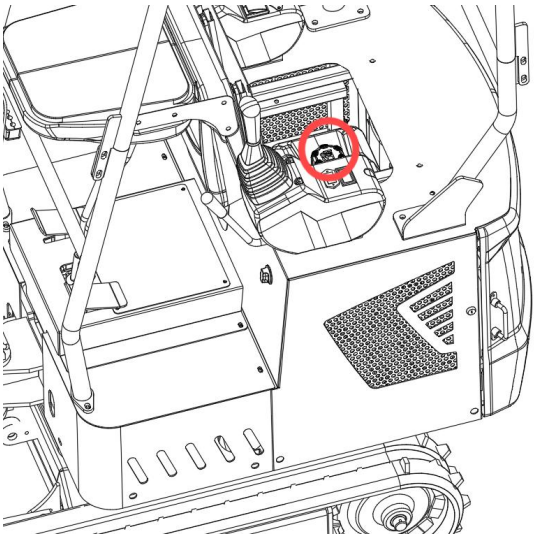

Miejsce

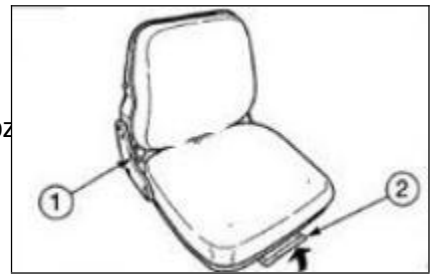

Ostrzeżenie

Ustawienie i ustawienie siedząc (tylko dla siedząc wysokiej poz

A. Zastaw kąt tyłu

1. Wstawaj prosto i usiądź na siedzenie.

2. Przystawić tyłek do kątu, który potrzebujesz obracając ręczkę (1). B. Przedłowa i tylna

1. Podciągnij ręgnięcie dostosowywego (2), przesłużcie siedzenie w tyłu i dostosując go do pozycji, jaką chcesz podczas obsługowania

2. Ułagnij ręczkę dostawowego (2) w pozycji, w którym chcesz załatwić siedzenie.

Panel kontrolowy elektryczny

Nazwa i opis panelu

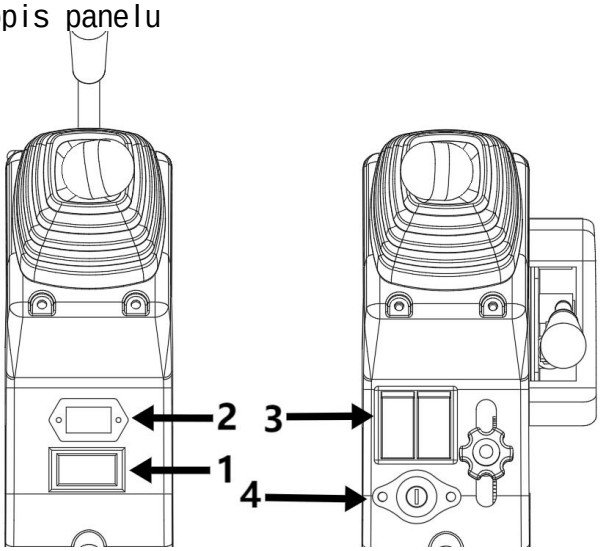

Nie.	Opis	Uwiadka
1	Woltmetr	Napięcie baterii powinno być około 12V, jeśli napięcie jest zbyt niskie lub zbyt wysokie, może wpływać na normalne działanie kopiące.
2	Godzinny metr	Godzina roboczej wykazu, zakres 0-9999,9 h
3	Wyłącznik lampy	Kontrolujący włącznik światła
4	Przesunek klucza	Kontrolny początek i zatrzymać kopacyjny

Ostrożności

Ten narzęd jest wododporny, z stabilnym wykonywaniem oraz wysoką krótkość i elegancją, a to jest

Inteligentny narzęd opracowany specjalnie dla małych kopaców. Aby zagwarantować stabilne dane i przedłużyć okres instrumentu, proszę zauważyć następujące kwestii:

1. Nie rozmontuj instrumentu bez pozwolenia.
2. Nigdy brutalnie młotować ani pukać instrumentu.
3. Ostrzegaj przed zewnętrznymi szkodami.
4. Trzymaj czysty panel. Każdy rozpuszczalnik organiczny lub płynny korozyjny, w tym diesel i benzyny, należy zostać wycierane w czasie, aby zapobiegać korozyjności panelu
5. Jeśli wystąpiły jakieś pytania podczas używania, należy w odpowiednim czasie skontaktować się z personelu służby.

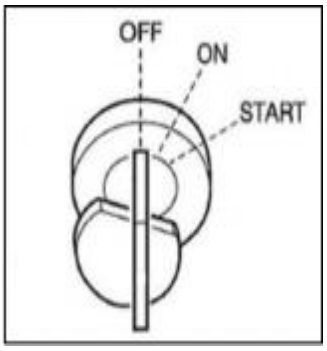

Przesunki

Przesunek startowego

Ważne: Nie obracajcie klucza startowego z wyłączenia do włączenia, a potem od dalej do wyłączenia w ciągu krótkiego czasu, w innym razie prawdopodobnie powoduje to

Wyłączenie ··· ··· Pozycja ta jest używana do zatrzymania silnika oraz włączenia i wycofania klucza startowego. W pozycji w pozycji silnika. Wszystkie urządzenia elektryczne są w tej pozycji

Zacząć pozycję. silnika. Po wypuściu klucza, wyłącznik automatycznie wróci do Włączenia. Jeśli temperatura pływu chłodzień jest zbyt niska, obracaj klucz przeciwnie w kierunku zegarkowego, utrzymaj przez 10-15 sekund, a potem wypuście przed

Okrąć klucz do włączenia, a potem do rozpoczęcia silnika.

Joysticki i pedale

Ręczka zamknięta bezpiecznego

Ostrzeżenie

● Przed wstawiem z siedzenia kierowcy, aby dostosować siedzenie operatorów, zniżcie urzą dzenie robocze na ziemię, podnióscie ręczkę bezpiecznego, aby go zamknąć i zatrzymać silnik. Gdy jest ręczka zamknięta bezpieczna

Opuściły (odzamknięty), przypadkowe dotykanie każdej joystyku powoduje nagle ruchy maszyny i powoduje poważne urazy lub śmierć.

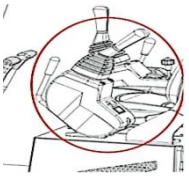

● Proszę zwrócić uwagę, że nawet jeśli ręczka bezpieczna jest umieszczona w pozycji zamknięcia, ostrz buldożerowego, bum i pomocnące kontroli hydrauli- cznego nie można być zamknięte.

Nie dotykaj takich kontroli przypadkowych.

● Podczas podniesienia lub obniżania ręczki zamknięcia bezpieczeństwa, należy ustrzegać, by nie dotykać żadnego joystyku.

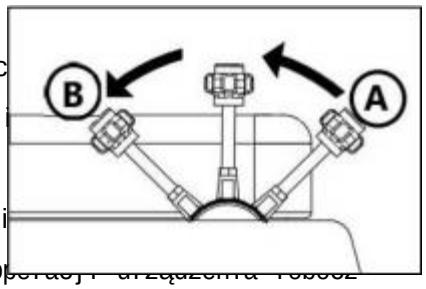

● Przed opuszczeniem siedzenia kierowca, złożcie urządzenie prac

Zmienić, podnieś ręczkę zamknięcia bezpiecznego do pozycji zamkn

Silnik.

W międzyczasie, upewnij się, że odciągnij klucz, zamknij drzwi i

wyznaczonym miejscu. Uurządzenie to funkcjonuje do zamknięcia o

ego i maszyny. Podczas naczenia ręki do przodu, z wyjątkiem ręki chodzącej, pozostałe ręki nie można

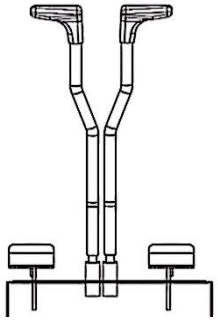

Joystick akceleratorów

Używany do kontroli prędkości silnika. A)... Niski niewyższy

B)... Maksymalna prędkość

Joysticki

Ostrzeżenie

● Przed rozpoczęciem działań, proszę uważnie sprawdzić i potwierdzić reżim joystick, który nale ży używać. ● Opis w tej ręcznej używają reżytę

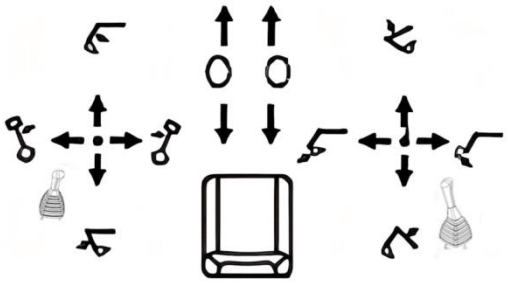

Spraw kontroli

Joystick z buldozerem

Użyj tego joystyka, by obowiązać ostrze buldozerowego. A) … zniż enie buldozi (B) …. Podnieś ostrze buldoze.

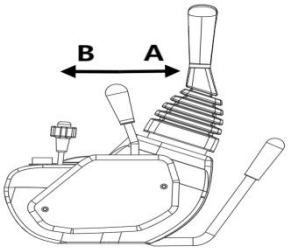

Podróżujący joystick

Ostrzeżenie

● Przed wykonaniem joystick, upewnij się, że ostrz buldozerowy jest przed siedzeniem kierowcy. Proszę pamiętać, że kierunek operacji podróżującego joystyka z buldożerem za siedzeniem kierowcem jest odwrotny do tych z buldożerem przed siedzeniem kierowcem.

Użyj tych dwóch pływ, by ruszać się do przodu lub do tyłu i zmienić

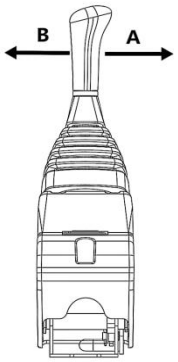

Bum swing ręk

Ten pęk kontroluje obracanie wsparcia.

(A) ..... Bum swing w prawo (B)..... Bum swing w lewo

Pomocna pedala hydrauliczna

Ten prawy pedal jest używany do operacji młotka.

Uwaga: Upewnij się, że masz i prawdnie instalowałeś urządzenie rozł amania. Wyłącz na pedal do przodu, rozmiesznik zacznie pracować, wypuści pedal i rozmiesznik się zatrzyma.

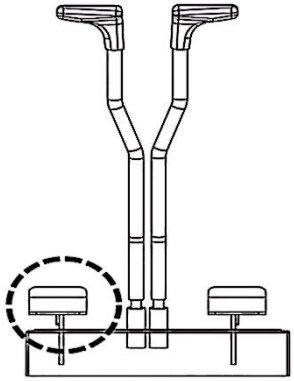

Zamknięcie pedalowego

Jeśli pedal nie jest używany, trzymaj pokryt pedału w pozycji zamknięcia. Jeśli nie będzie zamknięty, przypadkowe depresje pedali prawdopodobnie wypadki.

● Odwróć pokrywkę na zewnątrz, żeby zamknąć pedal stopy tak, aby nie mogła go nadchodzić.

● Odwróć okładkę do środka, żeby odkryć pedale, a potem możesz wstać na pedale.

Wyjęcie

Pomocniczy rurociąk hydrauliczny (jeśli zainstalowano)

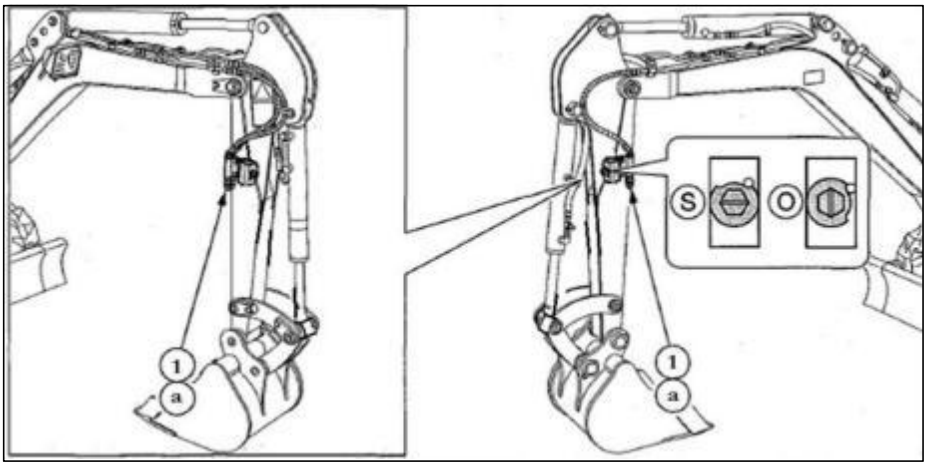

Ostrzeżenie

Odłączenie rurociądów przed złagodzeniem ciśnienia systemu hydraulicznego prawdopodobnie powoduje wypływ olej

● Po zatrzymaniu silnika natychmiast nacisnić wszystkie pomocne pedale hydrauliczne i drugi pomocnący złącznik pomocnący przez kilka razy, aby złagodzić

● Powoli rozłagnij włącznik krwawienia, aby złagnić wewnętrzne ciśnienie zbiornika

● Podczas odłączenia szłubów, stojcie po jednej stronie i powoli się rozluźnić. Powoli zł agodzić ciśnienie wewnętrzne przed rozmontami. Te rurociowe transportują olej hydrauliczny potrzebny do eksploatacji rozłamców lub innych urządzeń robocznych.

(1) ... Pomocnący zawał wyłączony rurociągu hydraulicznego

(S): Zamknij

(O) : Otwórz

Podłączenie obwółów hydraulicznych

Aby połączyć rurociąg hydraulicznego przyłączenia, proszę prowadzić zgodnie z następującym

1. Złagodzić resztkowe ciśnienie z systemu, a potem zamknij zawał zamknięcia.

2. Zabierz włączek.

3. Podłączenie rury hydrauliczne do portow (a). Podczas instalacji hydraulicznego młotka rozłamania połączy port wchodzący olej do portu (A).

4. Otwórz zawał zamknięcia.Przy instalacji hydraulicznego młotka rozłamania otworzyć zawał selektorowy (1).

5. Po połączeniu, w pełni krwawie powietrze z rurów hydraulicznych

a. Zakładać silnik i biegać w niskim prędkościach w warunkach bez ciągnięcia przez 10 min.

b. Podczas sprawy silnika w niskich prędkości brzmienia, wykonują wielokrotnie (około 10 razy), aby krwawić powietrza z rurów hydraulicznych.

c. Zatrzymaj silnik i czekajcie przynajmniej 5 minut, aż buburki powietrza nie przejdą z oleju hydraulicznego w zbiorni oleju. Ważne: W przypadku stosownych przypadków, należy zastosować procedurę producenta przyjęcia, aby
6. Sprawdź obecność wycieku ropy.

Odłączenie obwół hydraulicznych

1. Złagodzić resztkowe ciśnienie z systemu, a potem zamknij zawał zamknięcia.
2. Odłączcie rurociądki z portu.
3. Zinstalować włączek.

Złagodzenie ciśnienia pozostałych

Po użyciu pomocnego obwagi hydraulicznego, w obwagi wystąpił pozostałe ciśnienie. To nazywa się ciśnienie pozostałe. Przed odłączeniem rurociągu, wypuścić pozostałe ciśnienie.

Operacje

Przed rozpoczęciem operacji

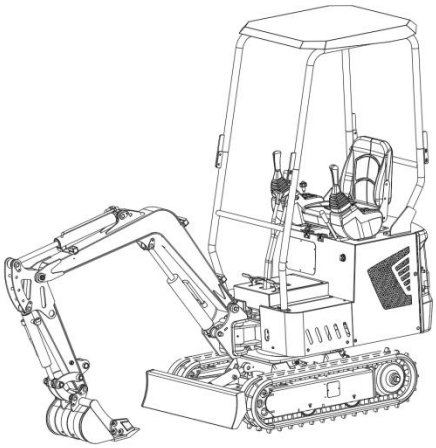

Włączenie/wyłączenie maszyny

● Nie skoczyć ani z maszyny. Nie próbuj się wsiąść ani wyłączać maszyny.

● Podczas włączenia i wyjścia na tablicy, trzymaj ręce, aby wsparć masę ciała i utrzymać trzypunktowe pozycje równowagi (ręce i stopy) dla ciała.

● Nie używać ręczki bezpiecznej lub joystyku jako ręczki.

Sprawdzanie wokół sprawy

Przed pierwszym startem silnika każdego dnia, wypełnij jeden sprawdzenie.

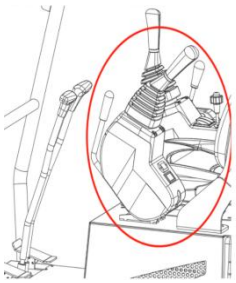

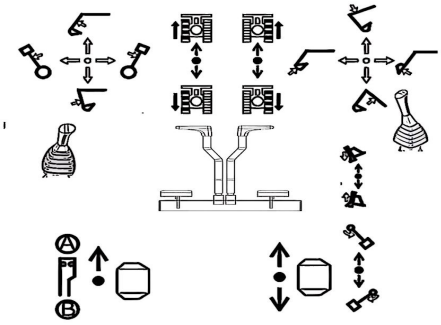

Codzienne sprawdzenie rutynowe

Przed pierwszym startem silnika każdego dnia, wypełnij jeden sprawdzenie. Zobacz stronę od 65 do 67 ?Konserwacja, codzienna inspekcja rutynowej ".

Zapływanie i zatrzymanie silnika

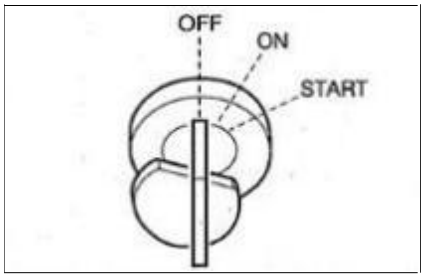

1. Ustawić siedzenie do wygodnej pozycji robotnej.

2. Sprawdź i upewnić, że ręka zamknięta jest w pozycji zamknięcia.

3. Sprawdź i upewnij się, że wszystkie joystyki i pedale są w neutralnym
Posycja.

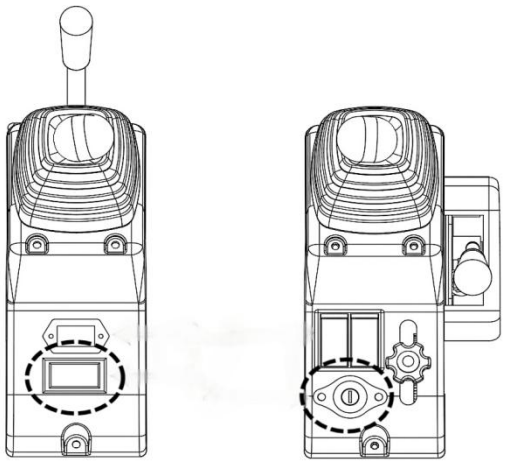

4. Włączaj klawisz do wyłącznika startowego, obracaj do pozycji włączenia, a potem sprawdź poniżej:

● Okrąć się do pozycji startu do rozpoczęcia maszyny ● Sprawdź napięcie węgometra, by zobaczyć, czy pasuje się do napiętu

Zacząć silnika

Ostrzeżenie

- Trzymaj wszystkich personel z daleka od strefy pracy.
- Dzwonić rog, by ostrzegać personelu wokół maszyny.

Ważne: nie prowadzić silnika startowego przez > 15 sekundy. Jeśli silnik nie zaczynie, poczekaj na 60 i spróbuj zrestartować silnik.

Ważne: Jeśli silnik zatrzymał się z powodu braku paliwa, dodaj paliwo, obracaj klucz do On przez 60, a potem obracaj go do pozycji początku.

Długo przed zapasowaniem silnika startowego przez długi czas zanim dostawanie wystarczają cego paliwa powoduje powodowanie powodu powodu

Normalny początek

1. Pociągnij joystick akcelerator do neutralnej pozycji.
2. Okrąć klucz startowego do pozycji rozpoczęcia do rozpoczęcia silnika.
3. Po rozpuściu silnik, wypuścić klucz. Klucz wróci automaticznie do pozycji.
4. Sprawdź i upewnij się, że wszystkie światła ostrzeżające są już wyłączone.
5. Wróć joystick akceleratorów

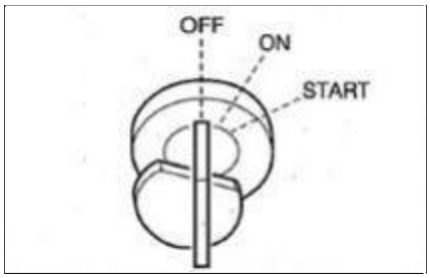

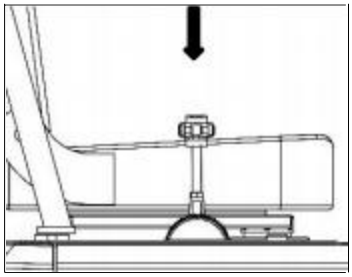

Operacja maszyny

Reżim joystick (reżim ISO)

● Przed rozpoczęciem operacji, uważnie sprawdź i potwierdź modus joystick, który należy

● Opis w tej ręcznej używają modu ISO maszyny.

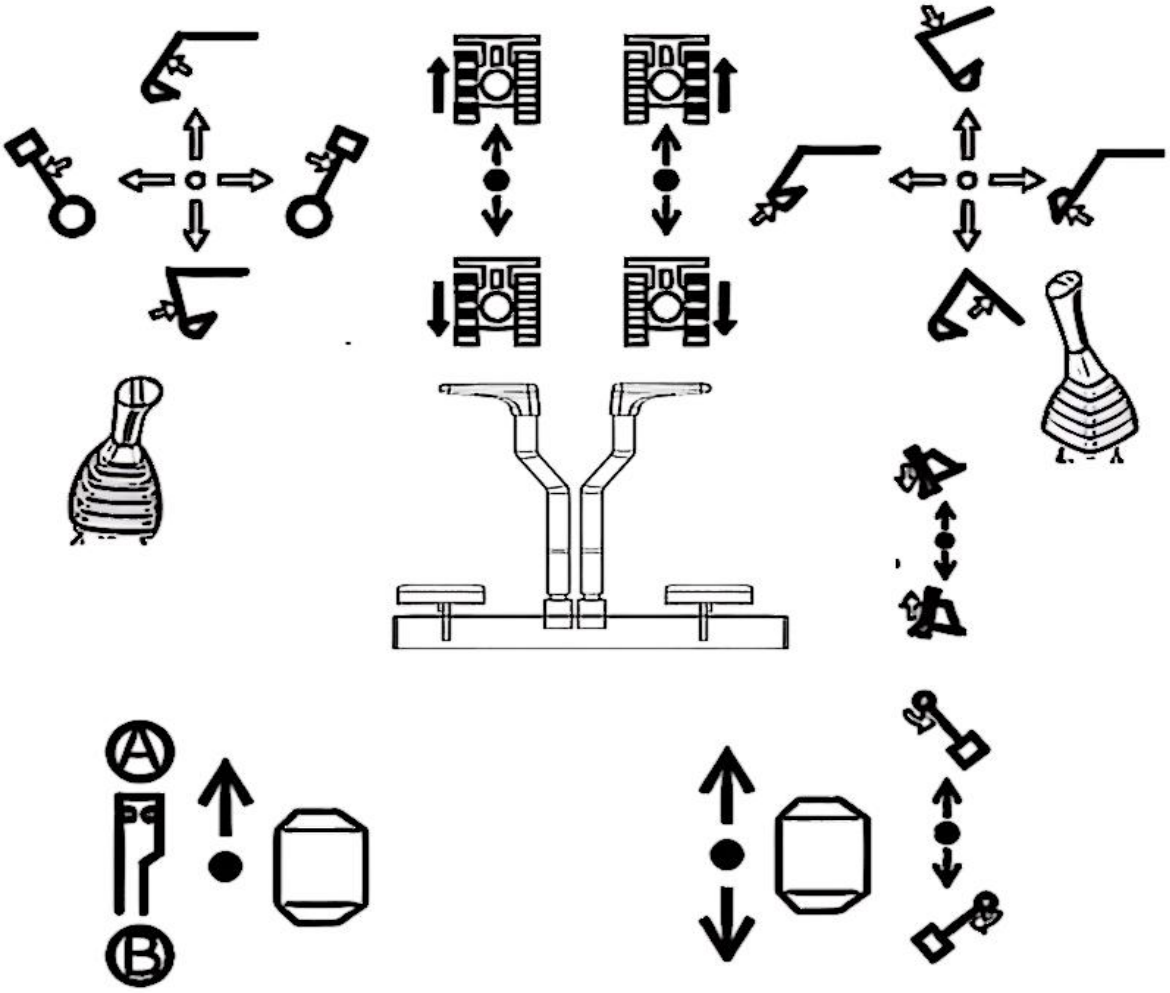

	Jedź w lewo		Jedź w prawo		Pracowa pomocną ca obłąd olejow- ego
	Wracaj w lewo		Wracaj w prawo		
	Rękę rozłączenie		Niższy bum		
	Odwrócić rękę		Podnieś bum		
	Zabił lewą górę Ramka		Załadowanie wiadra		
	Zabił prawo Górna ramka		Wyładek		
	Zawsze lewo, bum		Dolny ostrz bu- ldożerowego		
	Zawrój się w prawo.		Podnieś ostrze buldożerowe		

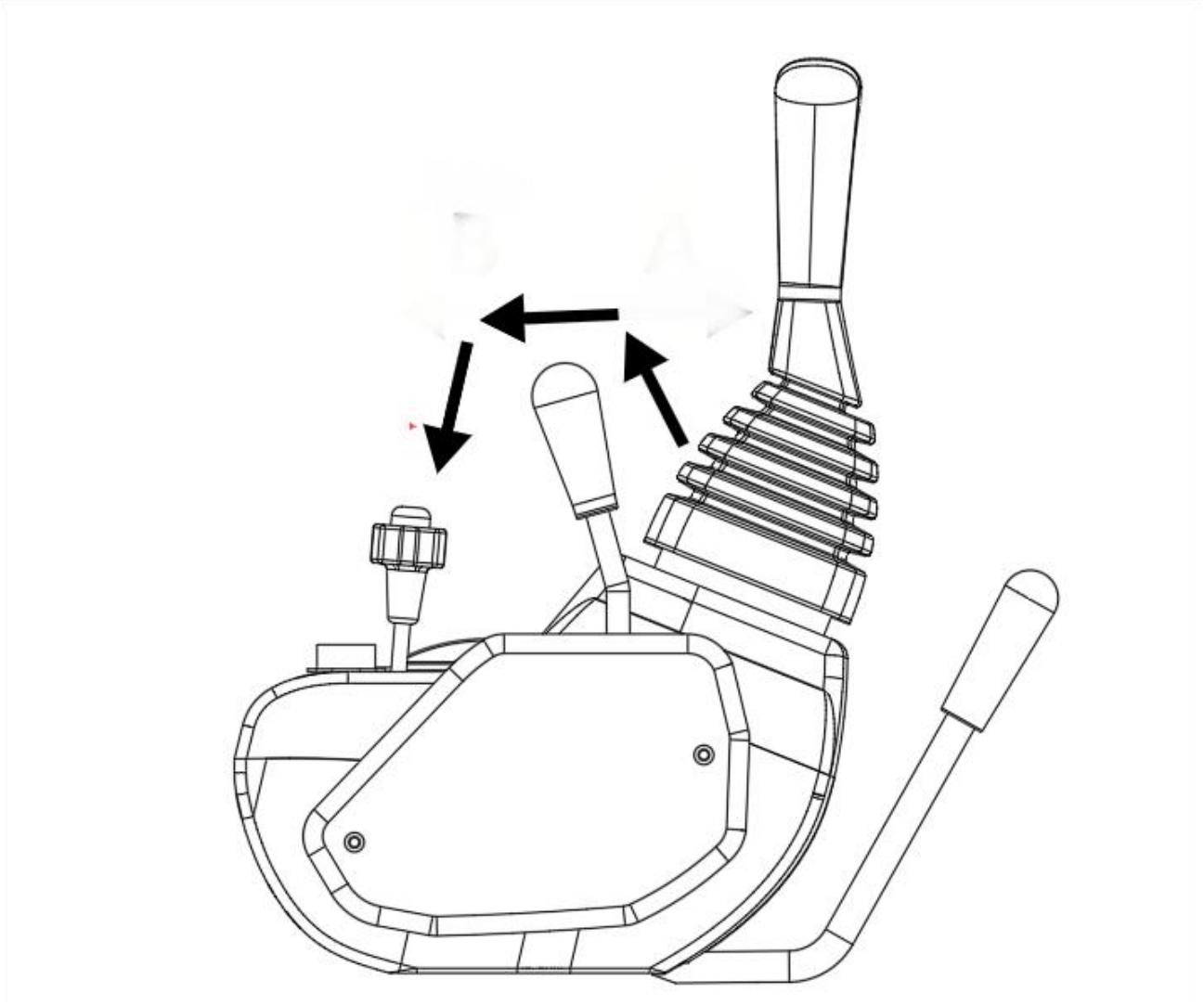

Operacje podróżujące joystick

Ostrzeżenie

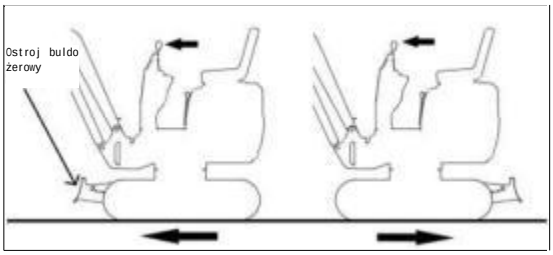

● Nie pozwoliłeś żadnej osobie dostęp do promienia obrotu lub drogi maszyny.

● Za maszynem są ślepie strepi. W razie konieczności, zostanie zmierzony kabinę, aby sprawdzić bezpieczeństwo i upewnić, że nie ma
Osoba za maszynem.

● Przed wykonaniem joystick podróżującym, upewnij się, że ostrz buldozerowy jest przed siedzeniem kierowcy.

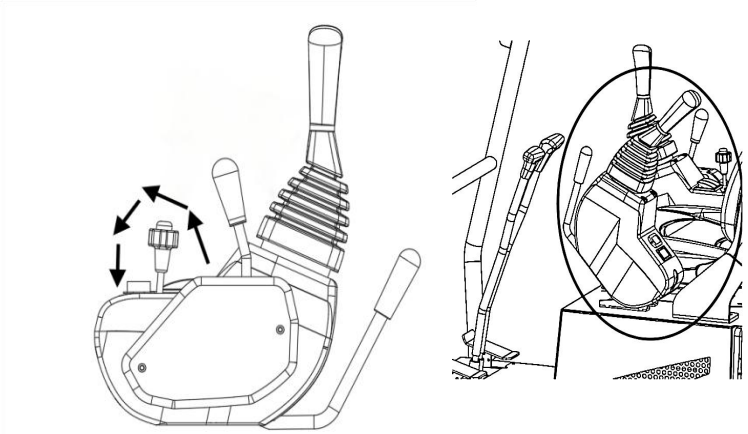

Proszę pamiętać, że kierunek operacji podróżującego joystyka z buldożerem za siedzeniem kierowcem jest odwrotny do tych z buldożerem przed siedzeniem kierowcem.

● Usuń wszystkie przeszkody z drogi maszyny. Przesunąć maszyny w tyle i tyłu

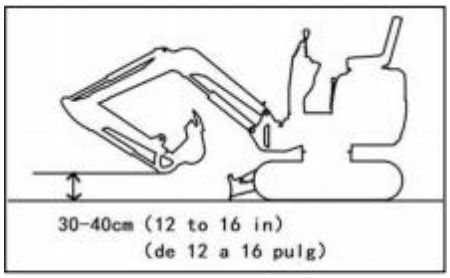

1. Pociągnij joystick akceleratorów, żeby zwiększyć prędkość silnika.

2. Zniesienie zamek bezpiecznego, żeby wypuścić zamek.

3. Odłączcie wiadro i poniżcie do 30 do 40 cm od ziemi.

4. Podnieś ostrze buldoze.

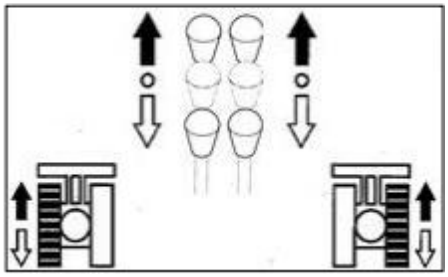

5. Prowadź joystick podróżujący zgodnie z następnym procedurą.

Kiedy ostrze buldozerowe jest przed kabiną:
Przyciągnij joystick do przodu. Pociągnij joystick.

Kiedy ostrz buldozerowy jest w tylnym części kabiny: Przyciągnij joystick do tyłu. Przyciągnij joystick do przodu.

Kierowanie zwrotnej

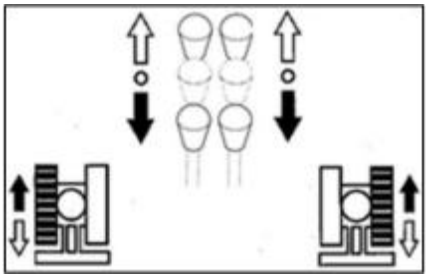

Skróć w lewo w parkingu:

Do skręcia w lewo: nacisnąć prawo ręgłowy;

Odwrócić w lewo: pociągnij prawo podróżujący ręk.

Skręcie w prawo podczas parkingu, tak samo działanie do lewej podróżnej ręki.

Skróć w lewo podczas podróży:

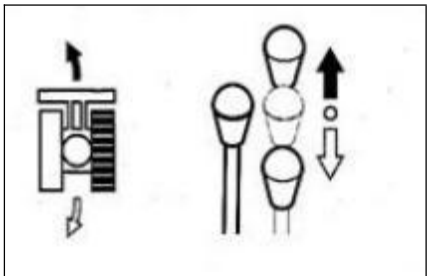

Skręcie w lewo podczas podróży do przodu:

Umieście lewe joystick do neutralnej pozycji. Zawrócić w lewo podczas podróży do tyłu: umieścić lewą joystick do neutralnej pozycji. Aby skręcić w prawo podczas podróży, wykonać prawo podróżujący ręciu podróżujący tę samą metodą

Okrąć in situ

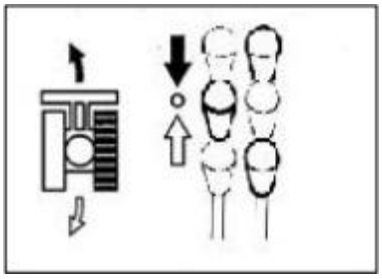

Okrąć w lewo in situ: pociągnij lewo podróżujący się do tyłu i nacisz prawo

Okrąć w prawo in situ: pociągnij w prawo podróży

Płyg do tyłu i nacisz lewą pływ przed.

Parking

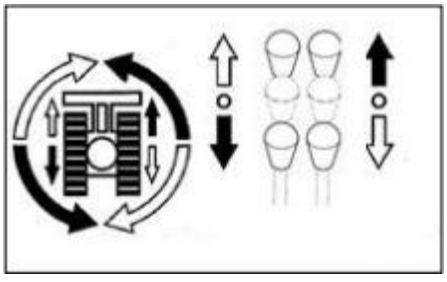

Ostrzeżenie

● Zaparkować maszyny na poziomie, solidnej i bezpiecznej ziemi. Ustawiaj urządzenie parkingu. Jeśli jest konieczne, zaparkować maszyny na ścieżku, zablokujcie ścieżki, żeby zapobiec ruchu maszyny.● Gdy ręczka zamknięta jest otwarta, przypadkowe dotykanie każdej joystyku powoduje nagle ruchy maszyny i powoduje poważne urazy lub śmierć.

● Proszę zwrócić uwagę, że nawet jeśli ręczka bezpieczna jest umieszczona w pozycji zamknięcia, ostrz buldożerowego, bum i pomocnące kontroli hydraulicznego nie można być

Nie dotykaj takich kontroli przypadkowych

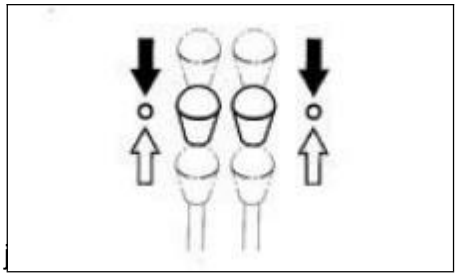

Ostrożność

Nie zatrzymaj maszyny pośpieszczając, chyba że w przypadku

Zatrzymaj maszyny w optymalnym czasie, gdy to możliwe.

Powoli umieścić lewe i prawo podróżujące pęgły do neutralnej

Zatrzymaj maszyny.

Transport

Załadowanie i wyładowanie

Ostrzeżenie

Maszyna pewnie się odręca lub spadnie podczas wyładania. Zapewnić podejmowanie następuj ących środków bezpieczeństwa:

● Wybierz solidny i poziomny ziemię i utrzymać wystarczająco odstęp od strony drogi.

● Upowiązują ramp wystarczające siły i wymiarów do ciężarówki ładunkowej. Nachłon ramp nie przekracza 15°. Jeśli ramp nadmiernie odwracają się w dół, proszę wsparcie ramp pomocą wsparcia lub bloków poduszczania.

● Nie naladywać lub rozładywać maszyny przez urządzenie pracujące. W innym razie, prawdopodobnie to prowadzi do przewrócenia lub złożenia maszyny.

● Utrzymaj ciężarówkę ładową i ramp czysty bez oleju, piasku, lodo/śniegu lub innych niesprażeń, aby zapobiec słyzwaniu maszyny. Sprzątaj ślady.

● Blokować koła transportowego ciężarówki przez szyki, aby zapob

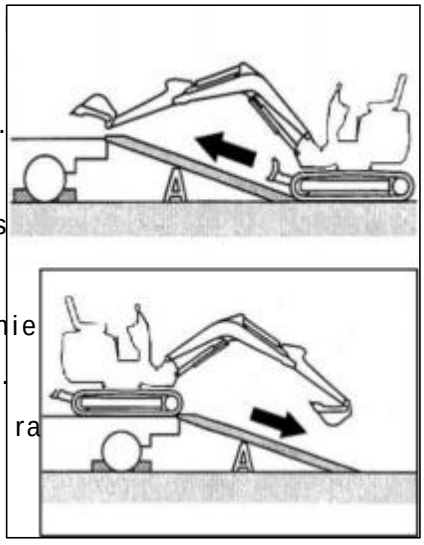

● Podczas ładowania lub rozładania maszyny, prowadź maszyny powol
Pierwszy przechodnik (niską prędkość) zgodnie z sygnałami sygnału.

● Nie zmieniajcie kierunku na ramp.

● Nie zbierać/rozmieniać na ramp. W innym razie maszyna pewnie s
Koniec.

● Zawiędzenie maszyny na ciału ładunowego ciężarówki prawdopodobnie
Sprowadzi do niestabilnych nogi maszyny.Dlatego działajcie powoli.

● Jeśli to możliwe, zamknij drzwi taksówki po ładowaniu. W innym ra
Pewnie otworzy się podczas transportu.

● bezpiecznie włączenie ślady przez węgły i naprawić maszyny do
Ciężarówki ładowarzy bezpiecznie przez liny lub

Podczas ładowania lub wyładowania maszyny, proszę upewnić się, że używać ramp lub platformy i zgodnie z Zgodnie z procedurami.

1. Bezpiecznie stosować urządzenie parkingu ciężarówki transportowej i zablokować koła przez szypy.

2. Umieście ramp bezpiecznie na ciężarówkę ładowości. Nachłon ramp nie przekracza 15°.

3. Uporównij centrum ciężarówki ładowy z centrum maszyny i porównij centrum ramp z centrum środków.

4. Upewnij się, że ostrze buldożerowe nie dotknie ramp.

5. Opuścić urządzenie roboczne w wiadrze jak najniskie i ustrzegajcie, by nie uderzyć go z ciężarówki transportowego.

6. Zmniejszy prędkość silnika.

7. Zgodnie z sygnałami sygnałowi, prowadź maszyny prosto do góry lub w dół wzdłuż ramp w pierwszym schodzie (niską prędkość).

8. Załadź maszyny do wyznaczonych miejsca ciężarówki transportowego.

Podniesienie maszyny

Ostrzeżenie

● Użyj właściwych sygnałów podniesienia.

● Codziennie sprawdzają urządzenie podniesienia części uszkodzone i brakujące części

● Proszę użyć liny o wystarczającej zdolności dla maszyny podczas podniesienia.

● Podnieść maszyny zgodnie z opisaną poniżej procedurą. Nie działać innym metodom. To naprawdę niebezpieczne, ponieważ prawdopodobnie doprowadzi do równowagi maszyny.

● Nie wykonać podniesienia, jeśli na maszynie jest jakiś operator.

● Działa powoli podczas podniesienia, aby zapobiec odwróciu maszyny.

● Podczas podniesienia, trzymaj wszystkich personel z daleka od strefy pracy. Nie ruszać maszyny nad nikim. Ważne: Ta metoda podniesienia stosuje się do modelów o standardnym ogólnym parametrami. Centrum grawitacji zróżnia się w zależności od instalowanych załączników i opcjonalnych

Podniesienie

1. Zabić nadkonstrukcję, aby umieścić ostrz buldożerowy za maszyny (dostosować nadkonstrukcję tak równoleglnie z ramą kolejnej).
2. Podnieś ostrz buldożerowy do najwyższej pozycji.
3. Wystarczająco rozszerzyć cylinder wodra i cylinder ręki wodra i podnieść bum do najwyższej
4. Jeśli bum zmienił w lewo lub prawo, dostosujcie go do neutralnej pozycji.
5. Podnieś rękę kontrolowania zamknięcia bezpiecznego do pozycji zamknięcia.
6. Zatrzymaj silnik, wyciągnij klucz startowy i opuścić maszyny.
7. Zainstalować liny, jak pokazano na wskazu poniżej. Zainstalować liny i urządzenie podniesienia oraz ostrożnie, by utrzymać ich z daleka od ciała
8. Powoli podnieś maszyny, aż nie będzie z ziemi.
9. Zatrzymaj podniesienie aż maszyna się stabilna i ponownie podniesie maszynu.

Konserwacja

Przegląd

Przegląd utrzymania

Aby utrzymać dobry status i długoterminową służbą maszyny, proszę wykonać kontroli i utrzymanie prawidłowo i bezpiecznie przestrzegać procedur zalecanych w niniejszym

Na podstawie całkowitej czasu roboty maszyny, przedmioty kontroli i konserwacji można być podzielone na kilka grup: każdego 10 godzin (sprawdzanie przechodzenia i każdego regulacji), każdego 50 godzin i każdego 250 godzin. Proszę zobaczyć odczytanie godzinnego metra, aby określić czas kontroli i utrzymania. Punkty, dla których nie można określić odstępy kontroli i utrzymania, są wymienione w kolumni ?W przypadku konieczności ”.

W przypadku maszyna jest eksploatacjana w niezwykle ciężkich środowisku (pyłowym lub wysokim temperaturą), sprawdzanie i utrzymanie wykonywane przed okresami określonymi w

Ostrożności podtrzymałych

Nie wypełniajcie żadnego innego punktu kontroli lub utrzymania, które nie wymieniono w niniejszej podręcznej.

W przypadku towarów niewymienionych w niniejszej podręcznej proszę o pomoc z dilerem sprzedaży lub Utrzymanie maszyny czysty

● Przed sprawdzeniem i konserwacją oczyścić maszyny. Trzymaj maszyny czyste.

● Zatrzymaj silnik przed czyściem maszyny.Zakryj części elektryczne przeciwko wody. Włą czenie wody do części elektrycznych prawdopodobnie powoduje krótkowe zamieszanie lub błąd. Nie czyścić baterii, jednostek kontrolnych, czujników, połącznika lub pokoju operacyjnego wodą lub parą.

Paliwo, oleja smażające i tłuszy

● Wybierać paliwa, oleja smażające i tłuszy zgodnie z "Stołem paliwa i smażającym".

● Użyj paliwa bezwodnego, oleja smażającego i tłuszku. Zostawić przeciwko eliminacji wchodzenia pyłu podczas zastępy lub pełnienia paliwa, oleja smażającego i tłuszców.

● Zachowywać paliwo, olej smażający i tłusz w określonym miejscu oraz ochronić przed wł adkiem wody i pyłów.

Ostrożności ostrożności w zakresie napadania paliw

● Jeśli port napładania paliwa jest zainstalowana ekranem filtru, nie usunąć filtru podczas napładania paliwa.

● Proszę, że po zapaleniu zapalenia zapalenia zawartownika paliwa.

● Objętość napłanionej paliwa nie może przekraczać określonej objętości

Nie sprzątanie części silnika przez paliwo

Zakazano jest czyścić części silnika przez paliwo. Użyj niepalniejszego detergentu.

Ostrzegać przed włączeniem pyłu

Instalacja i rozmontażenie części są prowadzone w miejscu bez pyłu. Oczyścić miejsce roboczne i oczyścić części, aby ochronić przed wchodzeniem pyłu.

Oczyścić powierzchni montażowych

Utrzymaj czyste powierzchni kontaktu części podczas instalacji i rozmontawania. Jeżeli są uszkodzone rozumień powierzchni kontaktowej, skontaktować się z sprzedawą lub usług w celu napraw lub rozstania.

Dane o usługi

Stoł paliwa i smazkowego

Proszę zobaczyć poniżej tabeli, aby wybierać odpowiednie paliwo, olej smażający i tł uszki na podstawie

● Niezależnie od określonych okresów, zastąpić olej, jeśli olej jest zbyt brudny lub już pogorszony. ● Nigdy nie mieszając olej różnych znaków znakowych podczas dodania paliwa Aby zastąpić paliwem/olej innego znaczenia znaka, proszę zastąpić całkowicie.

Paliwo

Określone paliwo

Dyselek spełniają następujące specyfikacje. Ta tabela wykazuje kilka specyfikacji dieselowego dostępnych na świecie.

Specyfikacja dieselowego	Region	Specyfikacje dieselowego	Region
GB252	Chin	JIS K2204, klasy 2	Japonia
ASTM D975 nr 1-D, S15 nr 2 -D, S15 Biodiesel Mieszanina biodieselowego B 5 ASTM D6751, D7467	USA Kanada	ISO 8217DMX	Świat
EN590 : 2009 Biodiesel Mieszanina biodieselowego B 5 EN14214, EN590	UE	BS2869-A1 lub A2	Wielkiej Brytanie

Zbiór paliwa	Dyesol	Aby utrzymać wykonywanie i życia silnika, proszę zawsze używać czystego i wysokiej jakości ● Aby zapobiec zamrożenia w zimnych pogodach, proszę wybierać diesel, który nadal odpowiednio właściwy, gdy faktyczna temperatura jest mniej o 12 °C niż oczekiwane minimalna temperatura ● Proszę użyć diesel z numerem cytowskiego 45 lub wyższego. Podczas operacji w niskich temperaturach lub wysokich wykorzystających paliwo o wyższym liczbie cytych.● Użyć paliwo o zawartości siarki (stosunek objętości) < 0,5%. Używać paliwa ultra-niskie siarki, zwłaszcza w USA i Kanadzie. Używanie paliwa o wysokiej zawartości siarki może prawdopodobnie doprowadzić do korozji kwasu siarki w ● Nie mieszaj diesel z kerozyną, używanym olejem silnikowym lub pozostałym paliwem. To jest.

		Zakazano używanie kerozynu. ● Paliwo niskojakości zmniejszy wykonywanie silnika i/lub uszkodzi silnik. ● Nie zaleca się użyć dodatków paliwa. Niektóre dodatki paliwa pogorszą wykonywanie silnika
		Środki bezpieczeństwa w odniesieniu do stosowania biodiesela Rozporządzenie dotyczące warancji producenta silnika jest nieważne dla silnika używającego zniekwalifikowanego lub pogorszonego

Szczęście

Pozycja	Typ	Typ zależnie od temperatury -20 -10 0 10 20 30 40℃	Okres zastępczenia
Pompa olejowa	API paliwa silnika dieselowego: klasy CD ACEA: E-3, E-4 lub E-5	SAE 10W-30 SAE 15W-40	Pierwsze 50h * później co 250h
Zakór olejowy hydrauliczny	Olej hydrauliczny przeciwnośnięcie	Więc VG32 i ISO VG46 ISO VG68	Co 2000h.
System chłodzenia	Przykład chłodniczący (woda + prykład chłodnicz)** SAE: J814C lub J1034	50% mieszania pływu chłodzień 30% mieszania pływu chłodzień	Co 1000 godz
Przędnik reduktorowy	API skrzyni gearbox: GL-4	SAE 90	Pierwsze 250 godzin* po co 1000 godzinach
Sprzęt silnika obrowanego	Tłusz litia bazowy EP-2 mlGi 2#	-	Co 50 godzin
Nosiągnięcie obrotania			Co 50 godzin
Urządzenie robocze			Codziennie lub co 10 godzin
Ręka			W razie konieczności

No.	project / period		The number The amount	The hour watch shows the time																Since then
				50	100	150	200	250	300	350	400	450	500	550	600	650	700	750	800	
1	Side swing fulcrum pin	grease up	1																	Every day
2	Working device	grease up	11																	Every day
3	Chassis	grease up	4																	Every day
4	Root surface of rotary bearing/ At inner ring of rotary bearing	grease up	1																	Every day
5	Side of the cylinder	grease up	2																	Every day
6	Air filter element	Clean the check	1				○				○				○				○	Every 200 hours
		replace	1																	Every 1000 hours Or every 1 year
7	Oil (CF grade)	replace	1	◎					○					○					○	Every 250 hours
8	Oil filter	replace	1	◎					○					○					○	Every 250 hours
9	Hydraulic oil return oil filter☆	replace	1					◎										○		Every 500 hours
10	The hydraulic oil being☆	replace	1					◎										○		Every 1000 hours
11	Hydraulic oil suction filter element☆	replace	1					◎										○		Every 2000 hours
12	Tension part of guide wheel	replace	2																	Every 2000 hours
13	Ac engine starter motor	check	-																	Every 2000 hours
14	Use of electrical wiring and fuse	check	-																	Every year

Periodyczna zastępca oleja hydraulicznego

Z instalowanym młotem hydraulicznym rozłamanym olej hidrauliczny pogorszy się szybciej niż Zastąpić elementy filtru powrotu oleja i oleja.

● Niezawodność wcześniejszego zastępca powoduje uszkodzenie maszyny i złamania systemu hydraulicznego młotka. Aby przedłużyć życie urządzeń hydraulicznych, proszę w czasie zamienić element filtru powrotu oleja i oleja zgodnie z poniższą

● Podczas zastępy oleju hydraulicznego, oczyścić filtru wyssią cego oleju. Okres zastępczenia (godziny)

Pozyt	Olej hydraul-iczny	Element filtru
1 raz	--	
Raz drugi	--	
Okresowe	1200(600)	

Poprzez przykład stosunek operacyjnego mł otka rozbierania 100%. Szczegóły zobacz w "Hydraulicznym młotem" na stronie 91.

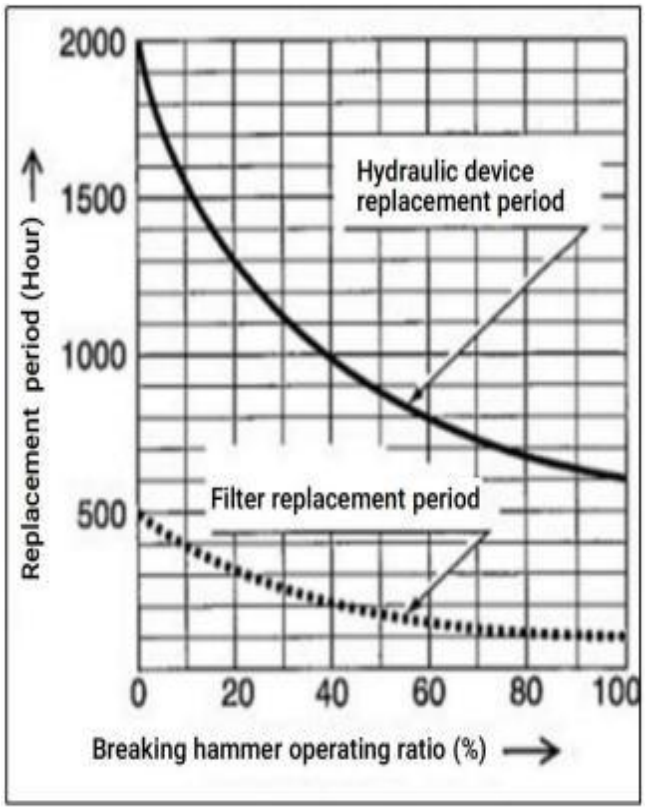

( ): For the use of common anti-wear

Lista części nosienia

Określnie zastąpić części nosiące, w tym filtry i elementy filtru, zgodnie z poniżej tabelą.

System	Pozyt	Nazwa części	Okres zastępczenia
System hydraul-iczny	Wentylator		Co 1000 godz
System smużania silnika	Filter oleja sil-nika	Włączek filtrow-any	Zastąpić po pierwszych 50 godzin, potem każdą 250 godzin
System paliwa	Filter paliwa	Włączek filtrow-any	Co 250 godzin
System filtru powietrza	Filtrz powietrza	Pływowy (zewnę trzny) element filtru	Co 1000 godziny lub 6 cyklów sprzą tania (które przyjdzie najpierw)
		Drugowy (wewnę trzny) element filtru	Przy zastępce elementu filtru pi-erwszego

Krytyczne części bezpieczeństwa

Aby bezpiecznie obsługać maszyny, proszę wykonać periodne kontroli i utrzymania. W celu poprawy bezpieczeństwa okresowo zastąpią następujące krytyczne Te części mogą spowodować poważne urazy lub wypadek pożarowy, jeżeli są

Wykaz krytycznych części bezpieczeństwa

Karosera pojazdu		Okresowe zastępce krytyczne część bezpieczeństwa	Okres zastępczenia
System paliwa		Rury paliwa	Co 2 lata
		Pakowanie na pokrycie zbiornika paliwa	
Ogrzewnik		Włączki grzewające	
System chłodzenia		Gumowe szłuby	
Hydrauliczny system	Główny Maszyna	Rurka hydrauliczna (wyjście pompy)	
		Rurka hydrauliczna (porta wssiąca oleja pompy	
		Rury hydrauliczne (silnik obroczący)	
		Rury hydrauliczne (silnik podróżujący)	
	Pracuje Urzą dzenie	Rurówka hydrauliczna (rurówka cylindera)	
		Rurka hydrauliczna (rurka cylindera rękna)	
		Rurka hydrauliczna (ruroga cylindera wiadra	
		Rurka hydrauliczna (cylinder	
		Rurka hydrauliczna (cylinder ostrza buldożerowa)	
		Rury hydrauliczne (cylinder spędzony)	
		Rurka hydrauliczna (zawał pilotowy)	
		Rurówka hydrauliczna (ruówka pomocna)	
		Pasy bezpieczeństwa	Co 3 lata
		Płyta przeciwlizzaczka	

Materiały powyżej wymienionych krytycznych części bezpieczeństwa będą pogorszyć razem z czasem, aby spowodowaćTrudno jest określić stopień pogorszenia podczas periodnych kontroli. Dlatego też te części zostają zastąpione nowymi, aby zagwarantować stabilne wykonywanie, nawet jeśli te części nadal dobrze działają Proszę zwrócić uwagę, że

Niezależnie od schema zastępczenia, każdą część z objawami nożenia należy natychmiast Po wykrywaniu jakiegoś zdeformowanego lub rozkłanego ściągka rury natychmiast zastąpić go razem Proszę skonsultując się z sprzedawcą lub służbą w celu zastąpienia części

Oprócz krytycznych części bezpieczeństwa, sprawdzajcie i zaciągnąć rury hydrauliczne Podczas zastępy rurów hydraulicznych, zastępnić również pierścionek O i pierścionek

Sprawdź rury paliwa i hidrauliczne zgodnie z harmonogramem określonym w poniżej tabeli. Odzierajcie do ?konserwacji ".

Sprawdzanie typu	Sprawdzanie elementu
Codzienne sprawd-zenie rutynowe	Uciek połącznika rury hydraulicznej lub paliwowego
Kontrola miesię czna	Uciek uszkodzenia połącznika rury hidraulicznej lub paliwowego (roztrzę cia, nosie i roztrzęcia) rury
Roczne sprawdzenie	Uciek rub hydraulicznej lub paliwowego starzenia, zakłócenia i uszkodz-enia (roztrzęcia, nosie i roztrzęcia) rury hydraulicznej lub paliwowego i/lub stan węzu w kontakcie z innymi

Otwarcie kapłuce silnika i kapłuce maszynowe do sprawy

1. Sprawdź obecność gężek, liściów, oleja i innych paliłych wokół silnika i baterii.
2. Sprawdź obecność oleja smażającego i wycieków płynku chłodzień
3. Sprawdź rury olejowe, urządzenia hydrauliczne, szlangy i połączące na wyciek oleju.

Spójrzenie maszyny

1. Sprawdzają obecność pyłu i uszkodzenia lamp oraz sprawdzając żarówki lamp, czy wypalenie.
2. Sprawdź aksesorzy hydrauliczne i szłuby, czy uszkodzenie.
3. Sprawdź wiadrz, zęby i zęby boczne, na nosie, uszkodzenie i lubność.
4. Sprawdź hakik, przeciwślizzaczny blokek i siedzenie na wiadrze, czy obecność uszkodzenia. (opcjonalne)
5. Sprawdź ręczki, płyty i powierzchni przeciwślizgające, czy uszkodzenie i sprawdź, czy jakiś
6. Sprawdź ślady i buty na ślady, czy obecność ślizgnięcia, sprawdź rolki nosiące, urz ądzenie w bezpieczności i obecności uszkodzenia i nosienia oraz sprawdź czy wolny skrzyt
7. Sprawdź silnik, czy wyciek oleju.
8. Sprawdź schronienie i platy ochrony, czy uszkodzenie i sprawdź, czy łatwe orzechy i
9. Sprawdź lustrka zewnętrzne i wewnętrzne, czy zanieczyszczenia i uszkodzenia 10. Sprawdzajcie etykiety, czy obecność pyłu i uszkodzenia.

Sprawdzanie siedzenia kierowca

1. Sprawdź, czy obecność pylu i uszkodzenia.
2. Sprawdź siedzenie kierowca, czy obecność pyłu, brudu olejowego i innych paliłych.
3. Sprawdź monitor, urządzenia elektryczne i wyłączniki na brud olejowy, pył i uszkodzenia.

Rozwiązanie problemów

Przogrzewanie silnika

Ostrzeżenie

● Jeśli pary przeciąza z silnika, nie otworzyć kapłuce silnika lub kapłuce maszyny. Para lub gorąca woda prawdopodobnie wyspyszą i spowoduje spalenie.

● Nie rozmontować kapływkę radiatorów ani włączenia drenażnego w przypadku ciepłego pływu chłodzienia. Zatrzymaj silnik, czekaj aż silnik i radiator się chłodzi, a potem powoli rozł agnij kapelkę radiatorów, aby złagnić ciśnienie wewnętrzne.

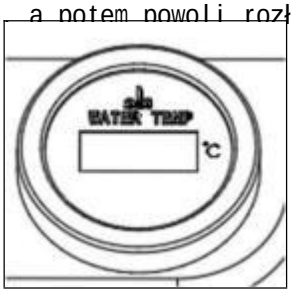

● Proszę zatrzymać silnik i poczekaj aż maszyna się chłodzi.

Konserwacja.

Następujące objawy wskazują na przegrzewanie.

● Temperatura wody silnika powinna być < 105 ° C

● Pary wyszła z maszynowy.

Nie ma mocy baterii

Następujące objawy wskazują, że nie ma mocy baterii.

● Nie obracają silnika startowego lub poruszenia silnika.

Postępowanie środków prawnych

Zapłużcie silnik przez baterii booster na innej maszynie (maszynie booster) i kabel skamku.

Ostrzeżenie

● Aby rozpocząć silnik przez kabel skamku, zapewnij, że kabel połączy poprzez prawidłą procedurę. Niewłaściwe użycie kabelu skutku powoduje eksplozji baterii lub nieoczekiwane ruchy

? Maszyna booster i maszyna z wykończoną baterią są zabronione do wzajemnego kontaktu.

? Zakazane jest pozytywne (+) i negatywne (-) składki kabelu skakującego są dla wzajemnego kontaktu.

? Podczas połączenia, najpierw połączcie kabel skamku do pozytywnego (+) terminału. Podczas odłączenia, pierwszy odłączenie kabel z negatywnego terminalu (-).

? Podłączcie ostatni kabel z skamku do punktu jak najdalszego od baterii.

Kabel do rozpoczęcia silnika.

Ważne: kabel skakujący i składki powinny odpowiadać zdolności baterii. Nie używać żadnego uszkodzonych lub korozyjnych kabel lub ściągnięcia.

Ważne: zapewnić taki sam zdolność bateriy na maszynie ratunkowej oraz baterię na nieuszczonym maszynie.

Ważne: Upewnij się, że bezpiecznie podłączy składki kablowe

Podłączenie kabelu skamku

Ważne: umieście klucze startowych zarówno maszyny ratunkowego, jak i nieprawdziłego maszyny.

1. Podłączenie ściągnięcia kabelu skamku (R) do pozytywnego (+) stępu baterii ratunkowej baterii nieuszczonej maszyny.

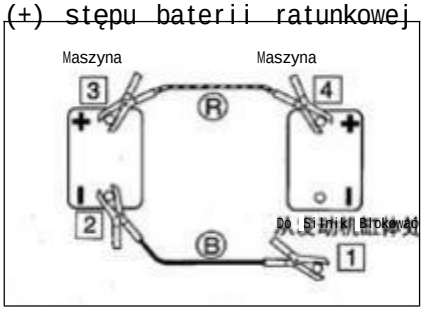

2. Podłączcie drugi skakowy kabel (R) do podstawku (+).

3. Podłączcie skakującego kabelowego (B) do ładającego (-).

● Zawsze nosić okulary podczas używania skamka

4. Podłączenie drugiego kabla skamku (B) do silnika

Wsparcie niefunkcjonowanej maszyny. Podłączcie ściąg do punktu Tak daleko od baterii.

Po rozpoczęciu silnika

1. Sprawdź i upewnić, że składki są już bezpiecznie połączone do różnych terminalów.

2. Zapuścić silnik maszyny ratunkowej i sprawdź go z wysoką

3. Zacznij silnik niefunkcjonowanej maszyny.

Odłączenie kabelu skamku

Po sukcesu początku silnika niefunkcjonowanej maszyny odłączy kabel skamku w odwrotnej sekwencji procedury połączenia.

1. Odłączenie kabel skamku (B) od wsparcia silnika nieuszczonej maszyny.
2. Odłączcie inny kabel skamku (B) od ładającego (-).
3. Odłączaj kabel skakujący (R) od ładająca (+).
4. Odłączenie składka kabla (R) od maszyny niezładowanej (+).

Zaladowanie

Proszę zadzwoń do naszej zespołu.

Restaurowanie po zapaleniu

Wyczerpanie powietrza z systemu paliwa

Ważne: Nie obracajcie silnika przez silnik startowy, aby przygotować system paliwa. Pewnie powoduje to przegrzewanie silnika startowego, aby uszkodzić kątki, piony i/lub pierścionki.

Ważne: Jeśli silnik zatrzymał się z powodu braku paliwa, dodaj paliwo, obracaj klucz do On przez 60, a potem obracaj go do pozycji początku. Długo przed startowego przez długi czas zanim dostawanie wystarczającego paliwa powodów startowego.

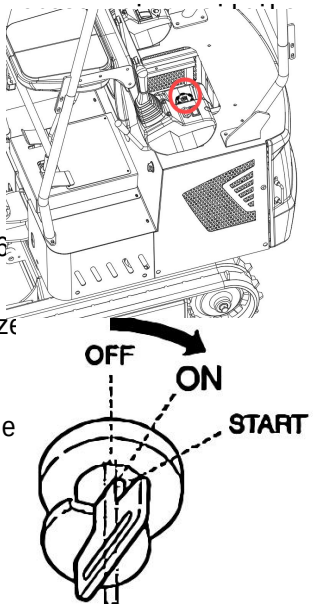

1. Dodaj paliwo.
2. Zawróć klucz startowy do pozycji włączenia i trzymaj go przez około 6

Uwaga: zawartość powietrza w systemie paliwa powoduje powodzenie powodze Problemy z
Silnik. Zapewnij się, że wypływa w przypadku pustego zbiornika lub syste Zawiera powietrze.

Błyszenie światel ostrzeżających

Jeśli podczas operacji słyszy ton ostrzegania lub zacznie błyszyć lampa ostrzegająca, zaparkować maszyny w bezpiecznym miejscu i podjąć

Światła ostrzeżająca	Nazwa lampy	Przyczyna i rozwiązanie
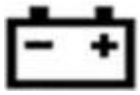	Światła ostrzeżająca ładienie	Jest problem z ładowaniem. Jeśli światło nadal się po konserwacji, może wystąpić problem z ładającą.Jeśli potrzebujesz pomocy, skonsultujcie się z agentem sprzedaży lub
	Ciśnienie oleju silnika Światła wskazówka	System maszywania silnika jest wewnętrzny niefunkcjonowany. Sprawdź poziom oleju silnika. Jeśli lampa błyskie, gdy poziom oleju jest normalny lub nadal błyskie po dodaniu oleju, konsultować się z sprzedawcą lub usług. Zobacz stronę 65 ?Kontrolność i dodanie oleja silnikowy ”.

Parametry

Podstawowe parametry

	Parametry techniczne	Jednostka	LT1010 RATO
Ciężarza masy		kg	1000
Zdolność wiadra		m3	0.022
Typ urządzenia rob-oczego			Backhoe
Silnik	Model		R420
	Zdolność dostawy	ml	419
	Nominowana moc wyjścio/prędkość	kw/w/min	8.6/3600
Prędkość	Maksymalna prędkość podróży (wysokie/nisko)	km/h	1.2
	Prędkość obrotu	rpm	9
	Maksymalna zdolność oceny		30°
	Maksymalna siła kopienia	Kn	6.5
Podzgromadzenie śledzie	Ciśnienie ziemnego	kPa/cm²	0.3
	Material		Guma
	Typ kontroli napięcia		Mechaniczne zatrzymanie
Typ pompy			Pompa przechodzicznej
Ciśnienie i zdolność paliwa, olejow/płynów	Ciśnienie pracy	Mpa	16
	Przepływ	(L/min)	21.6
	Zaczynność zbiornika olej-owej	(L)	13
	Zaczynność zbiornika paliwa	(L)	6.6

	Parametry techniczne	Jednostka	LT1010 B&S
Ciężarza masy		kg	1000
Zdolność wiadra		m3	0.022
Typ urządzenia rob-oczego			Backhoe
Silnik	Model		B&S XR2100
	Przesunąć	CC	420
	Nominowana moc wyjścio/prędkość	HP/rpm	13.5/3600
Prędkość	Maksymalna prędkość podróży (wysokie/nisko)	km/h	1.2
	Prędkość obrotu	rpm	9

	Maksymalna zdolność oceny		30°
Podzgromadzenie śledzie	Ciśnienie ziemnego	kPa/cm²	0.39
	Material		Guma
	Typ kontroli napięcia		Mechaniczne zatrzymanie
Typ pompy			Pompa przechodzicznej
Ciśnienie i zdolność paliwa, olejow/płynów	Ciśnienie pracy	Mpa	16
	Przepływ	(L/min)	21.6
	Zaczynność zbiornika olejowej hydraulicznej	(L)	13
	Zaczynność zbiornika paliwa	(L)	6.6

	Parametry techniczne	Jednostka	LT1010 KOOP
Ciężarza masy		kg	1000
Zdolność wiadra		m3	0.022
Typ urządzenia roboczego			Backhoe
Silnik	Model		KD192F
	Zdolność dostawy	ml	499
	Nominowana moc wyjścio/prędkość	kw/w/min	7.6/3000
Prędkość	Maksymalna prędkość podróży (wysokie/nisko)	km/h	1.2
	Prędkość obrotu	rpm	9
	Maksymalna zdolność oceny		30°
	Maksymalna siła kopienia	Kn	6.5
Podzgromadzenie śledzie	Ciśnienie ziemnego	kPa/cm²	0.3
	Material		Guma
	Typ kontroli napięcia		Mechaniczne zatrzymanie
Typ pompy			Pompa przechodzicznej
Ciśnienie paliwo/ olejo/płynów I zdolność	Ciśnienie pracy	Mpa	16
	Przepływ	(L/min)	18
	Zaczynność zbiornika olejowej hydraulicznej	(L)	13
	Zaczynność zbiornika paliwa	(L)	5.5

Wszystkie oceny maszyny są otrzymywane, kiedy maszyna działa na solidnej powierzchni horyzontalnej wsparcie. Jeżeli warunki środowisku roboczej maszyny różnią się od wyżej wymienionych warunków odniesienia (np. działania na nierówności ziemi i spłynie), operator uwzględnia te warunki.

Ogólne wymiary maszyny

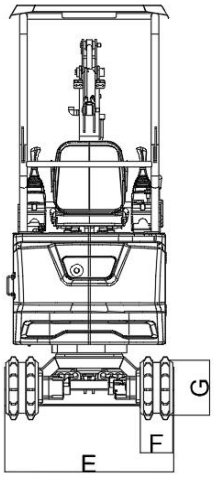

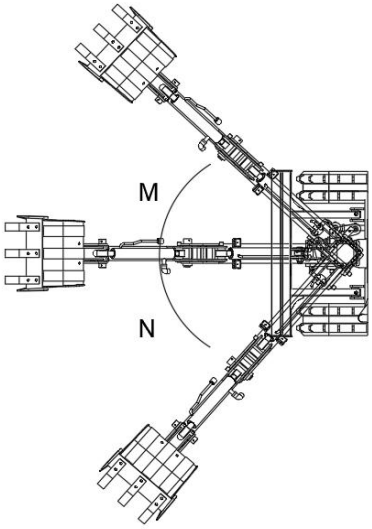

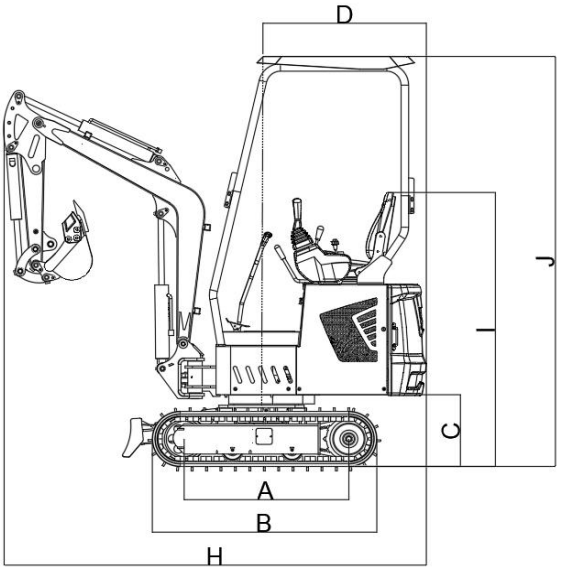

	Ogólne wymiary	Jednostka: mm		Ogólne wymiary	Jednostka: mm
A	Kierownik	910	H	Długość transportu	2345/3020
B	Ogólna długość połącznika	1235	I	Ziemna rozłożenie siedzenia	1545
C	Ziemna rozłączenie platformy	400	J	Wysokość ogólna	2310
D	Promieniec odwrócić ogonów platformy	905	M	Bum wracając w prawo	43。
E	Szczerość podwisa	940	N	Bum wracając w lewo	49。
F	Szerokość ślady	180	G	Wysokość ślady	320
G	Wysokość ślady	320			

Zasięg działania

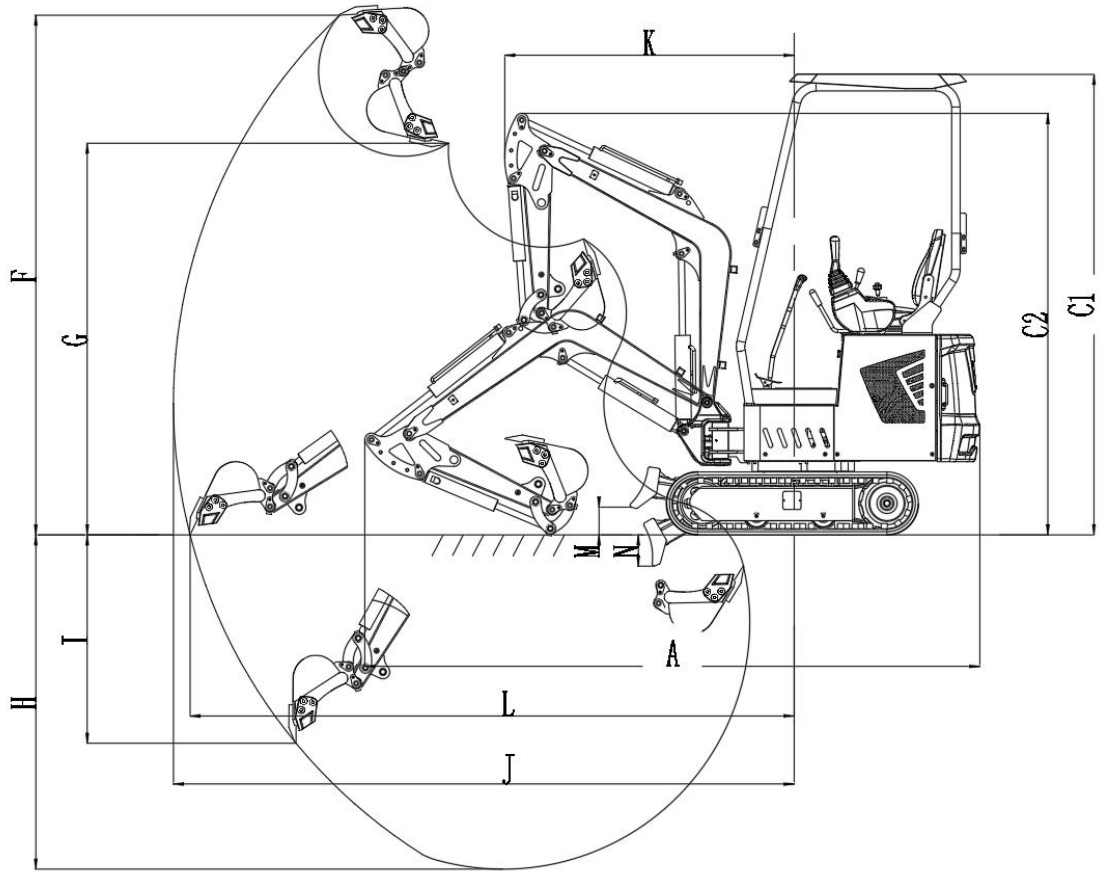

	Zasięg pracy	Jednostka: mm
L	Maksymalny promieniec kopania ziemi	2940
J	Maksymalny promieniec kopania	3030
H	Maksymalna głębokość kopania	1725
F	Maksymalna wysokość kopania	2490
G	Maksymalna wysokość wypadku	1745
I	Maksymalna głębokość kopania wertyczna	1655
K	Minimalny promieniec obrotu	1490
M	Maksymalna wysokość podniesienia ostrza buldożernego	170
N	Maksymalna głębokość kopania ostrza buldożernego	240

Aksesory

Ostrożności ostrożności w zakresie operacji

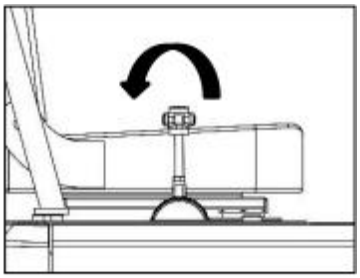

● Zakładać silnik i biegać przy 75% maksymalnej prędkości.

● Wykonać operację drzwienia poprzez umieszczenie głowy młotka wokłęto do twarzy

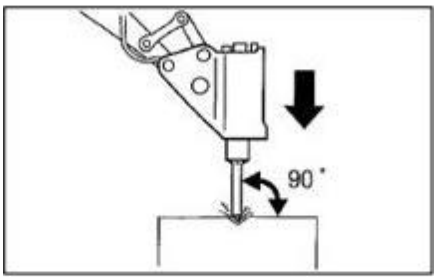

● Podczas operacji rozdrzania należy odpowiednio ukierunkować głowę młotka na przedmiot, który zostanie zdrzgnięty i

● Nie należy podczas rozłamania głowy młotka ani podczas rozłamania.

● Nie ruszać głowy młotka podczas rozdrzania.

● Nie uderzyć jednej samej powierzchni przez niż 30 lat.

● Nie zdrzucać, gdy cylinder jest w pełni rozszerzenie lub odwrócenie (na końcu podróży). Zarezerwować przynajmniej 50 mm podróży.

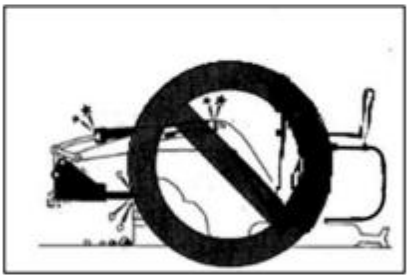

● Nie zdramczać, gdy ręka wiadra jest wokłęta do ziemi.

● Nie zdramczać żadnego obiektu, który będzie wpływał złamców.

● Nie używać młotka, aby przesunąć żadnego obiektu lub skały, który zostanie zdrzgnięty.

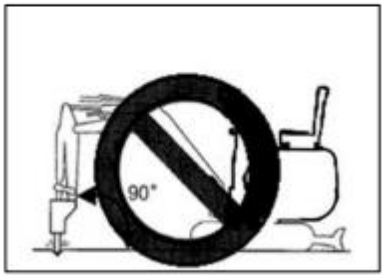

● Zabijajcie maszyny czasami, żeby chłodzić silnik.

● W przypadku nieprawdopodobnego wibracji rurów hydraulicznych, azot w akumulatorze prawdopodobnie wyciek. Proszę sprawdzić jak najszybciej.

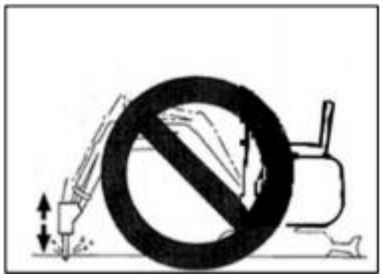

Periodyczna zastępca oleja hydraulicznego

Z instalowanym młotem hydraulicznym rozłamanym olej hidrauliczny pogorszy się szybciej niż Zastąpić elementy filtru powrotu oleja i oleja.

● Niezawodność wcześniejszego zastępca powoduje uszkodzenie maszyny i złamania systemu Aby przedłużyć okres systemu hydraulicznego, zapewnić, że element filtru powrotu oleja i oleja po godzinach wymienionych w poniżej tabeli.

● Podczas zastępy oleju hydraulicznego, oczyścić filtru wyssiącego oleju. Okres zastę pczenia (godziny)

Pozyt	Olej hydrauliczny	Element filtru
1 raz	_	25
Raz drugi		100
Okresowe	1200(600)	200

Poprzez przykład stosunek operacyjnego młotka rozbierania 100%.

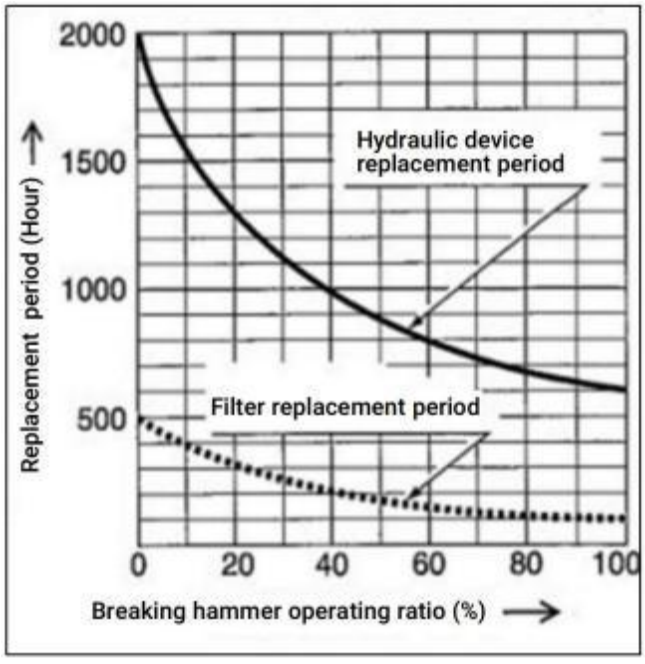

( ): For the use of common anti-wear

Wybuchany listę & części

Widzek wybuchowy--operacja przedna, górna ramka, dolna zbiorka ramy

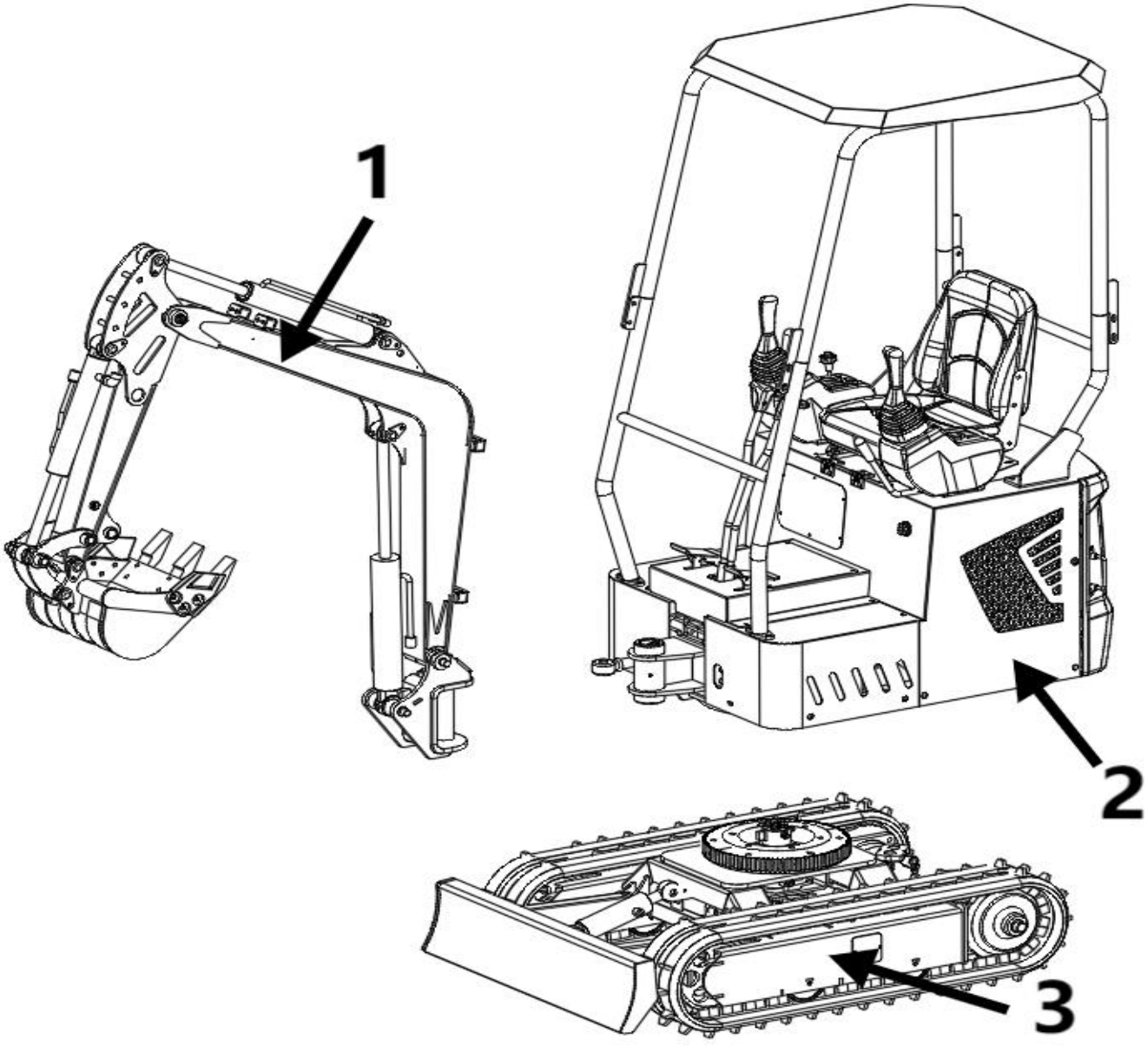

Lista części--przedna operacja, górna ramka, dolna zbiorka ramy

Część nr.	Opis	Kiloś ć
1	Uprzednie urządzenie operacyjne	1
2	Zbiorek górnej ramy	22
3	Zbieżąc dolna ramy (odciągnięte)	1

Wygląd eksplodowany--Zmontaj urządzenia operacyjne przednie 1

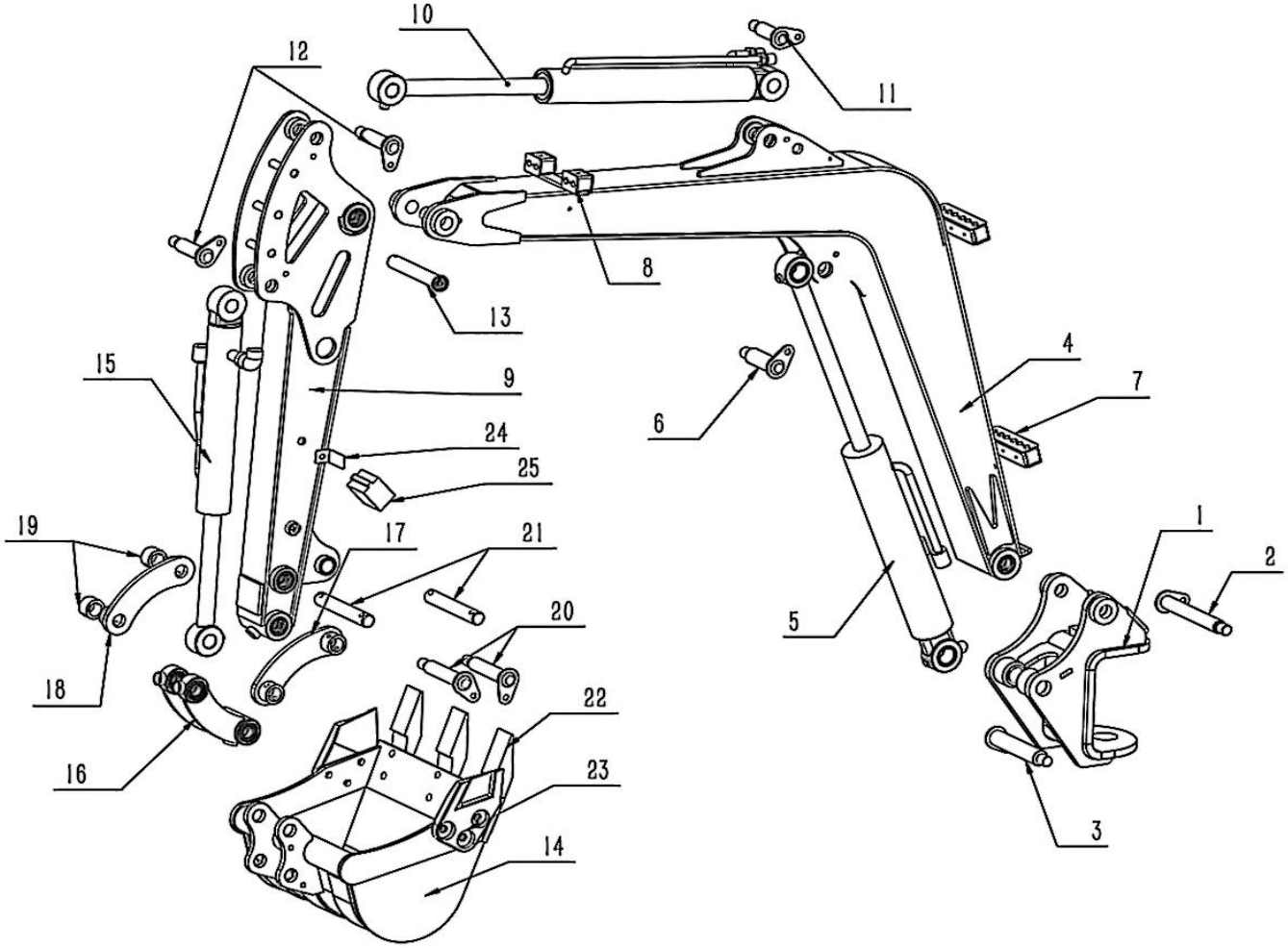

Lista części--Zmontaż urządzenia operacyjne przednie 1

Część nr.	Opis	Kilość	Część nr.	Opis	Kilość
1	Swingowy głowy	1	14	Wygrywka	1
2	Bum połączy szypę.	1	15	Cylindr wokręcia	1
3	Cylindr bomu połączący Pin1	1	16	Przyłączący przełącznik	1
4	Ręka swój	1	17	Roker	1
5	Cylindr bum	1	18	Płyta rocker	1
6	Cylindr bomu połączący Pin2	1	19	Wyłączenie	2
7	Podwójny złącznik rury	2	20	Pin wodra	2
8	Jednocześnie rury	2	21	Pin połączącego	2
9	Płyta wodra	1	22	Zęby wodrzych	3
10	Cylindr drętki	1	23	Ząb z wodrzykiem	2
11	Podłączenie z cylinderem z wodrzyczą	1	24	Kłótka lampy	1
12	Płyszy wokór połączący PIN1	2	25	Światło	1
13	Płyta wokołącząca Pin2	1			

Lista części silnika

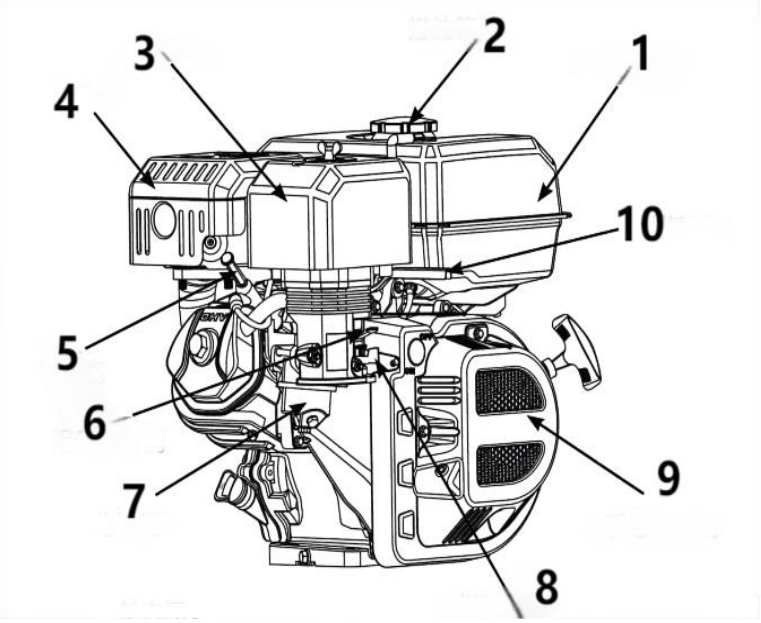

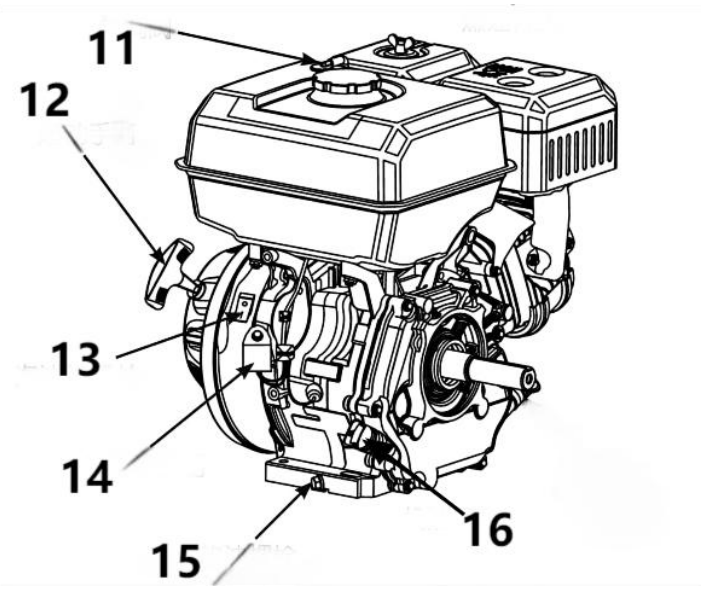

Część nr.	Opis	Część nr.	Opis
1	Zbiór paliwa	9	Ręczny pociągnięcie
2	Kapek zbiornika paliwa	10	Ręczka kontroli prędkości
3	Filtrz powietrza	11	Zawał sprawdzony
4	Głusznik	12	Ręczka zacząca
5	Wyłączek iskry	13	Przesłuchacz silnika benzynowego
6	Duszek ręczka	14	Ochronnik oleja
7	Zawarnik	15	Bol drenaży
8	Przesłuchacz paliwa	16	Mierownik poziomu oleja

Urządzenie wybuchowego widoku

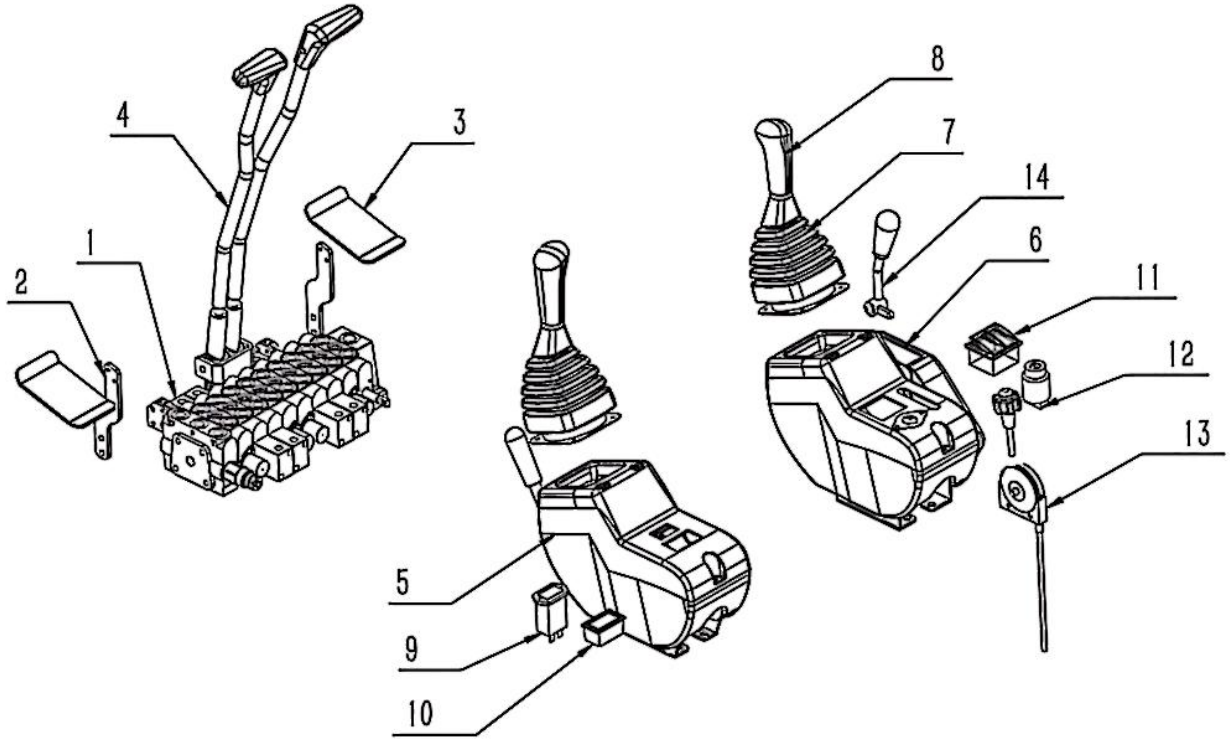

Część nr.	Opis	Kilość	Część nr.	Opis	Kilość
1	Główny zawał		9	Gosar	
2	Płyta utrzymałań na stóp		10	Woltmetr	
3	Kłęk kroku		11	Wyłącznik lampy	
4	Płyżka podróżująca		12	Zacząć przekłączenie	
5	Pudełko lewej ramienie		13	Kabel drosłowy	
6	Pudełko prawej ramienie		14	Uciekający ręk	
7	Duża ręka ręczka				
8	Duża ręka				

Wygląd wybuchowy--części podasku

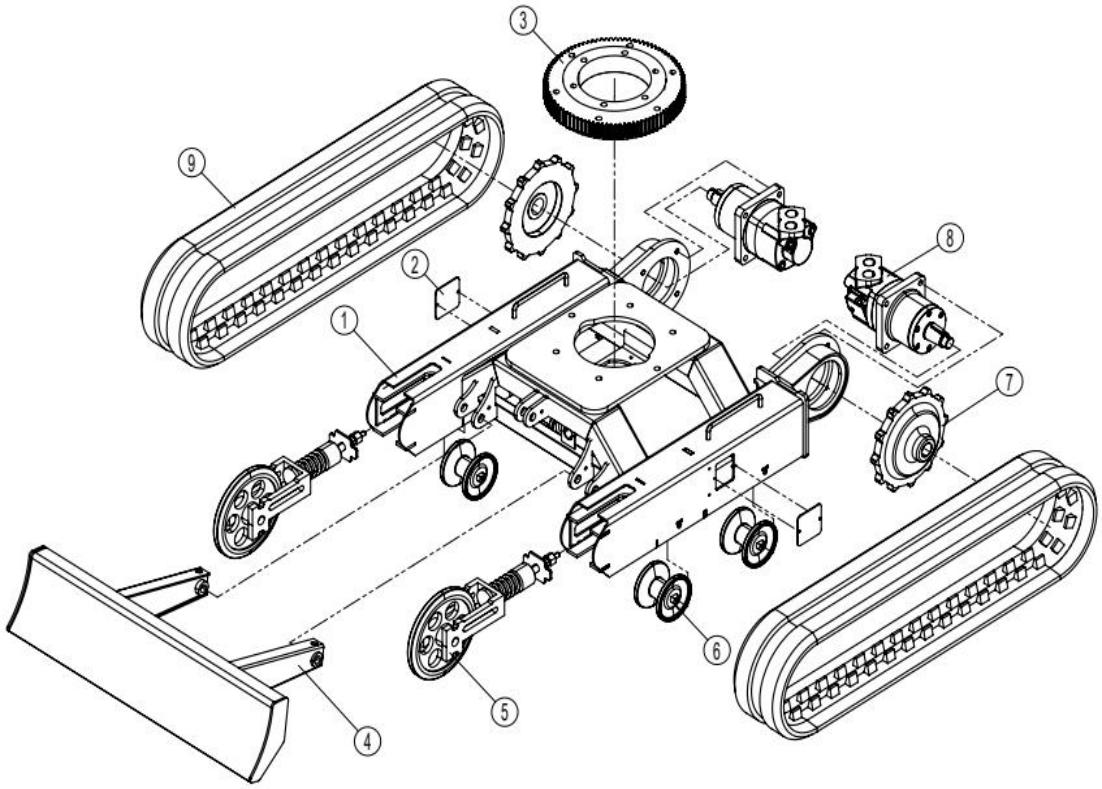

Część nr.	Opis	Kilość	Część nr.	Opis	Kilość
1	Zostaw z stacji.	1	6	Kiero ciężonego	4
2	Okryt oddzielony	2	7	Kiero prowadzące	2
3	Wsparcie rotowny	1	8	Idaczny silnik	2
4	Dozer Ostrze	1	9	Kłótka gumowy pasy	2
5	Kierowne kierowne	2			

Widzenie wybuchowy--zbiorek rurociowej

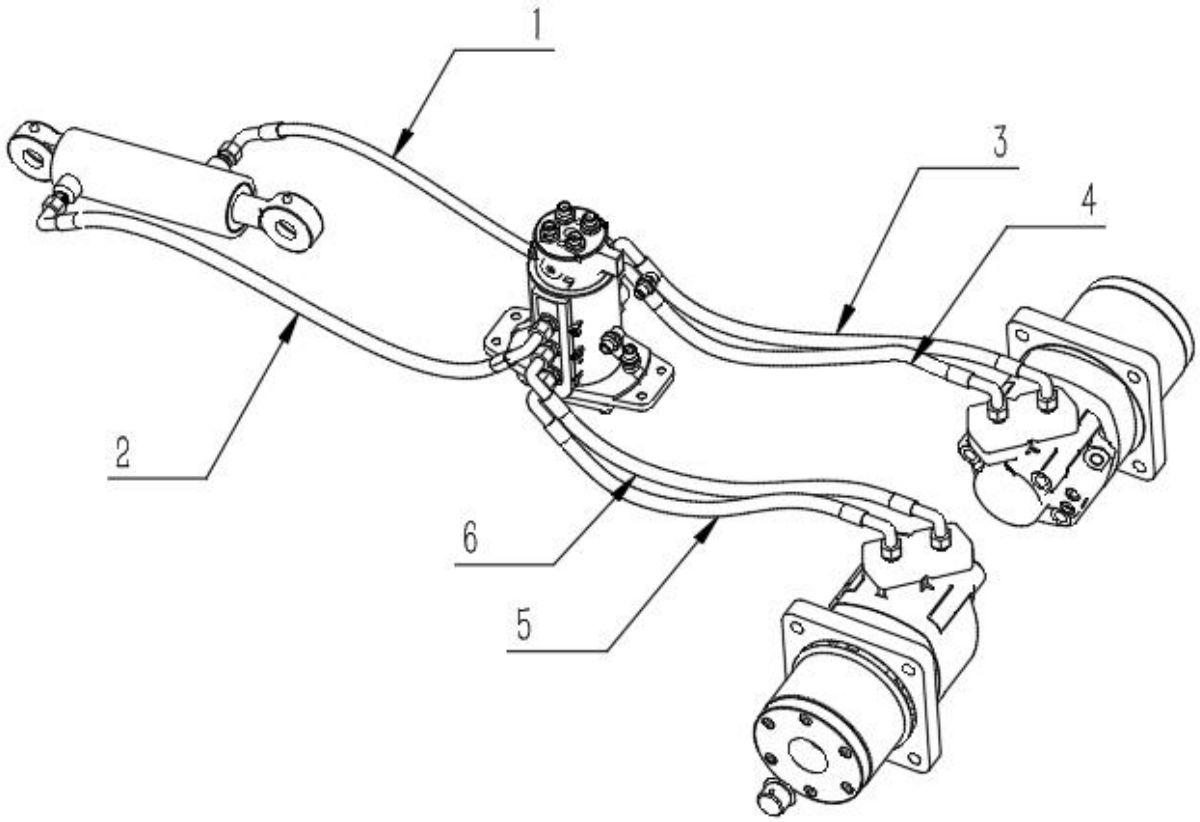

Lista części--Hydrauliczna zbiorka

Część nr.	Opis	Kilość
1	Nacisnąć łopat cylinder 1	1
2	Nacisnąć łopat cylinder tubing 2	1
3	Prawy rubnik silnikowy 1	1
4	Prawy rubnik silnikowy 2	1
5	Lewy ruba silnika 1	1
6	Lewy rubnik silnika	1

Widzenie wybuchowy--Hydrauliczne zbiorka rurociowa (część zawodu przedniej kapłuce

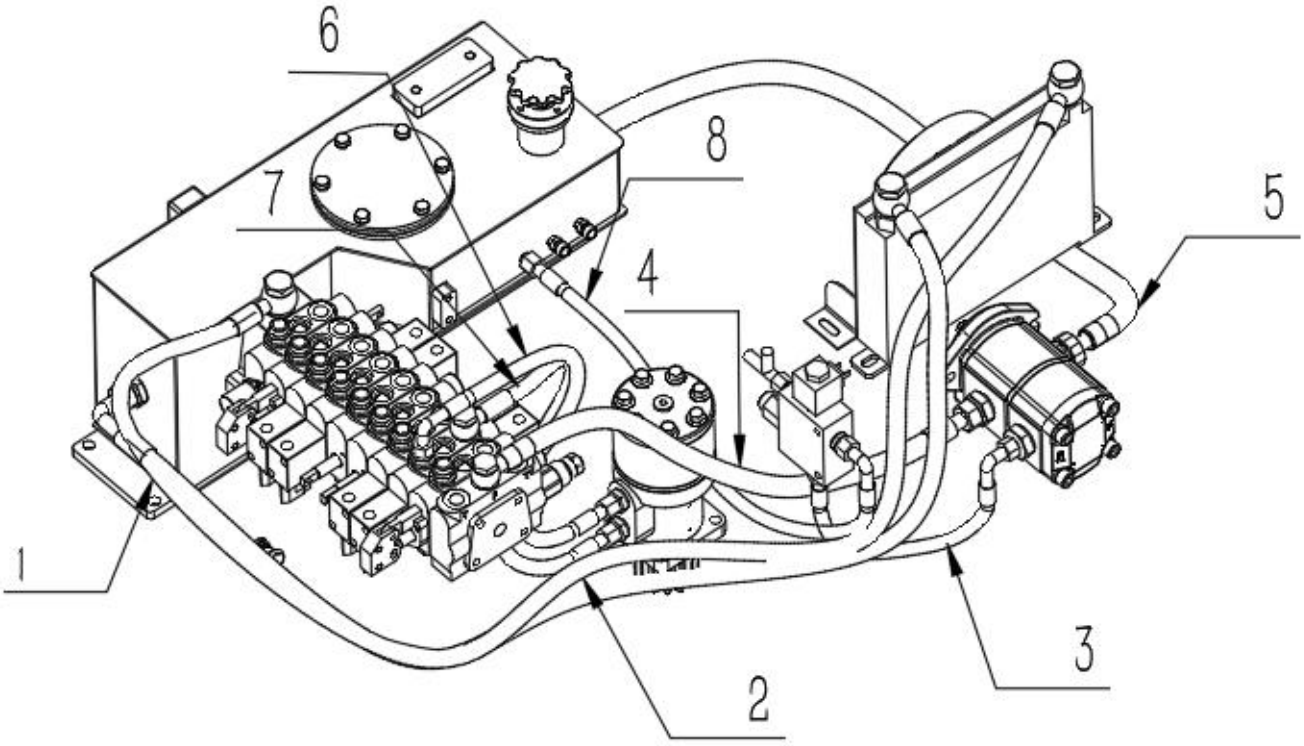

Lista części--Hydrauliczna zbiorka

Część nr.	Opis	Kilość	Część nr.	Opis	Kilość
1	Hydrauliczne ręki olejowej 1	1	5	Ruby pompy przechodniczej 3	1
2	Hydrauliczne radiatory olejowe tubing 2	1	6	Razdanych zawału źródła oleja	1
3	Ruby pompy przechodzicznej 1	1	7	Rotujące rubki silnikowi 1	1
4	Ruby pompy przechodzicznej 2	1	8	Rotujące rubki silnikowi 2	1

Widzek wybuchowy--zbiorek rurociągu smazania tłuszkowej (część górnej

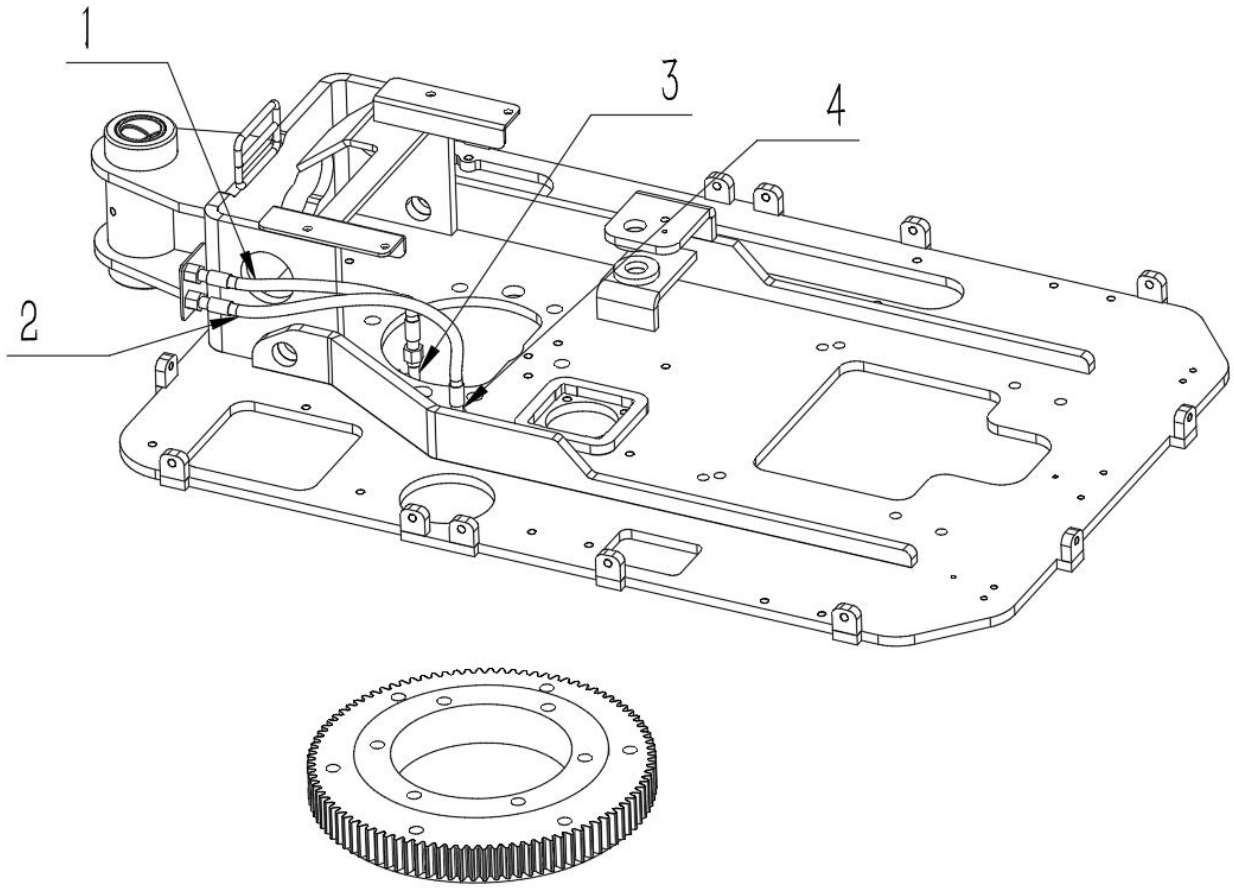

Lista części--Zgromadzenie rurociągu smażania tłuszkowej (część górnej ramy

Część nr.	Opis	Kilość	Część nr.	Opis	Kilość
1	Zawrócić wsparcie wewnętrznego pierścionka	1	3	90° regulowany stąp prawego kąta	1
2	Zawróć się do wsparcia zewnętrznej tubki	1	4	Podłącznik ED-reduktorowego	1

Pytanie	Pozwód	Odpowiedź
Silnik nie może się rozpocząć, startower nie reaguje i narzęd nie ś wietnie.	1. Bateria jest całkowicie pusty. 2. Złamana łącznica kablowego	1.Zastąpić baterii lub nadadaj 2.Sprawdź odłączenie i naprawić.
Silnik nie może się rozpocząć. Zastarownik może prowadzić silnik do obracania.	1. Bateria jest niska. 2.Kably są wolne. 3. Zapłody cylinder	Zapadnienie lub zastąpienie bateriów zatrzymywanie żłążek kablowej Zabierz włączek. Zapłużaj maszyny z przłącznikiem klucza, aby usunięć nadmiejsca Sprawdź włączek.
Silnik może się rozpoczą ć, ale trudno się rozpocz ąć.	1.Niski poziom paliwa 2. W systemie paliwa jest woda. 3. Rurka paliwa jest pęknę ta. 4.Ciśnienie pompy paliwa jest niskie 5. Model oleju silnika jest zły. 6.Przogrzewanie silnika	1. Dodawać paliwo do odpowiedniego miejsca 2.Wydrzeć wodę. 3.Zastąpić rurę paliwa 4.Zastąpienie i naprawienie 5. Zmienić temperaturę i dodać odpowiedni typ oleja silnika. 6.Sprawdź system chłodzenia
Silnik rozpoczął, ale dzia ła nierytalnie.	1.System paliwa powietrza 2. Regulator prędkości silnika jest wolny 3. Filter paliwa jest zamknięty 4. Filter powietrza jest zamknięty	1.Zastąpić linia paliwa 2. Ustawić regulator prędkości silnika 3.Zastąpić element filtru 4.Zastąpić filter powietrza
Przogrzewanie silnika	1. Zablokowany system chł odzenia 2.Przecięcie silnika 3. Upadając pokryt systemu chłodzenia 4. Pas wentylatora jest zbyt wolny.	1.Oczyścić i ochłodzić rurkę z 2. Uregulować prędkość silnika tak, aby odpowiadać systemu 3.Zatłój okrykę. 4. Przystawić pasy do odpowiedniego napięcia
Silnik nadal emituje czarny dym.	1. Filter powietrza jest zamknięty 2. Ilość paliwa wstrzyknięcia przez paliwa jest zbyt duża.	1.Zastąpić element filtru powietrza 2.Zastąpić wstrzyknięcie paliwa
Silnik wydaje biały lub niebieski dym	1. Jakość paliwa jest zbyt slaba 2. Dodano za dużo oleja	1.Zastąpione paliwo 2. Dodawać odpowiednią pozycję zgodnie z połącznikiem oleju silnika
Cała maszyna nie ma działania.	1.1Uzzłodzona pompa hydrauliczna 2. Zawał bezpieczeństwa jest uszkodzony 3. Model oleja hydraulicznego nie pasuje do temperatury. 4.Zamek bezpieczeństwa nie jest otworzony	1.Naprawienie lub zastąpienie 2.Zastąpić zawał bezpieczeństwa 3.Zastąpić odpowiednie olej hydrauliczny 4.Otwórz zamek bezpieczeństwa.

Cała maszyna rusza się powoli.	1. 1poziom oleju hydraulicznego jest zbyt niski 2. Wysokość oleja hydrauliczna jest zbyt wysokie 3. Zawał kontrolowy jest uszkodzony 4. Wewnętrzny wyciek cylinderu 5. Pompa hydrauliczna jest uszkodzona ""	1. Dodawać olej hydrauliczny do odpowiedniego pomiaru poziomu oleja 2. Ogrzewanie oleju hydraulicznego podczas silnika w bezpieczeństwie 3. Naprawienie lub zastąpienie 4. Kontrolność i naprawienie 5. Naprawić lub zastąpić "
Nie można kopać	1. Poziom oleju hydraulicznego jest zbyt niski 2. Temperatura oleja hydrauliczna jest przegrzewana 3. Temperatura oleja hydrauliczna jest zbyt niska 4. Zawał bezpieczeństwa ciśnienia jest uszkodzony 5. Pompa hydrauliczna uszkodzona	1. Dodawać olej hydrauliczny do poziomu 2. Sprawdź system chłodzenia 3. Maszyna w przedogrzewaniu temperatury oleja hydraulicznej 4. Zastąpić zawał bezpieczeństwa 5. Zastąpić pompę hydrauliczną
Maszyna wyłącza podczas ruchów	1. Linija oleja paliwa są powietrze 2. Moc pompy hydraulicznej silnika nie pasuje 3. Hydrauliczny filter oleja jest zamknięty	1. Sprawdź linia paliwa lub zastąpić ją 2. Zwiększenie prędkości silnika 3. Zastąpić element filtru oleja hidraulicznego
Temperatura oleja hydrauliczna jest zbyt wysoka	1. Poziom oleju hydraulicznego jest zbyt niski 2. Hydrauliczny element filtru jest zamknięty 3. System chłodzenia jest zablokowany	1. Dodawać olej hydrauliczny 2. Zastąpić element filtru hydrauliczny 3. Oczyścić system chłodzenia
Ślady się odpadają	1. Traga jest zbyt wolna.	1. Zatrzymaj ścieżkę